КП3468

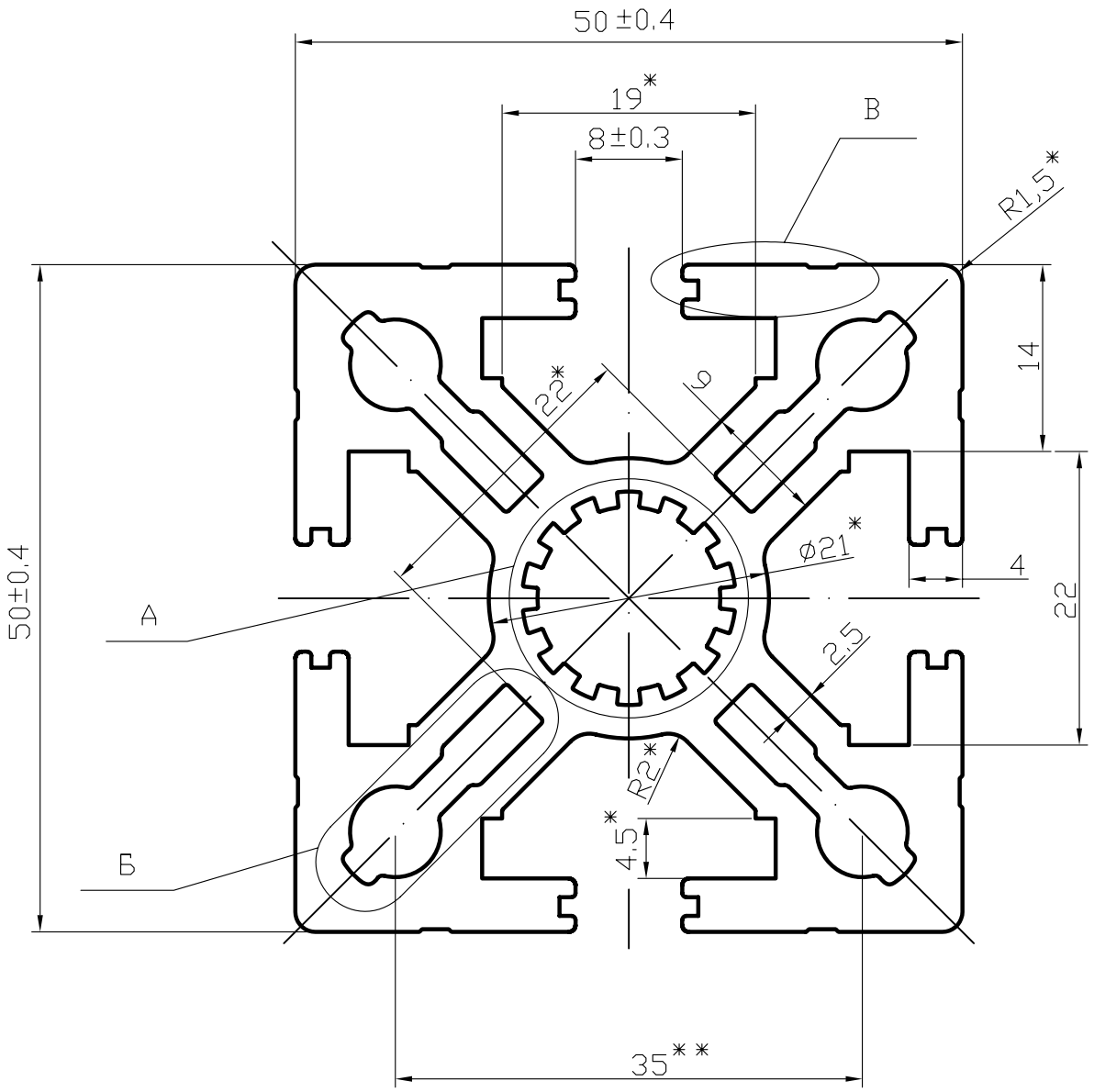


Б (2:1)

A (2:1)

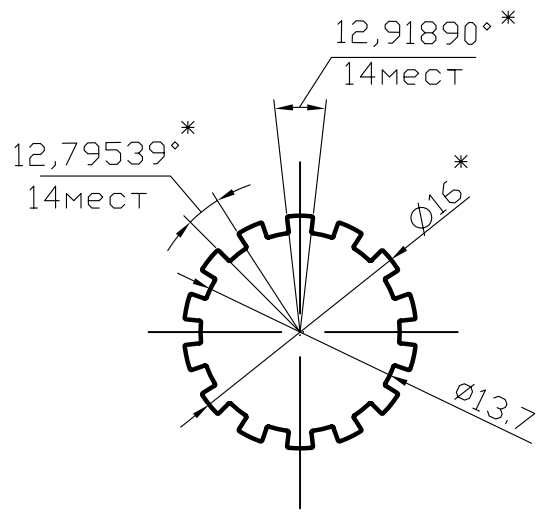


M1:1

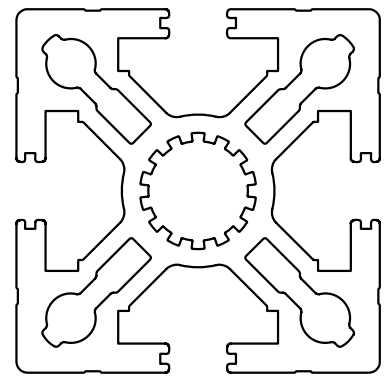

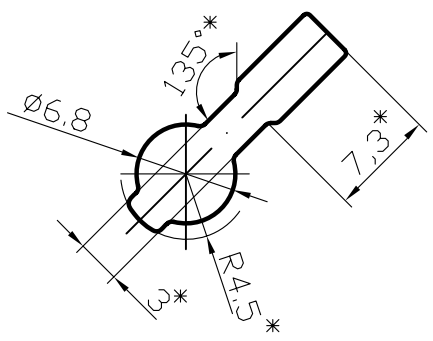


В (4:1)

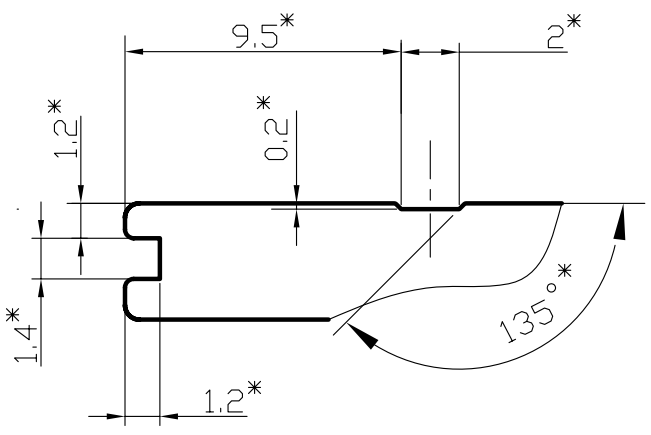


1.* Размеры обеспечиваются инструментом

2.** Размеры для справок

3. Неуказанные радиусы скругления углов и притупления острых кромок 0.3мм.*

4. Угловое отклонение между плоскостями 50мм не более 0.8мм.

5. Угол скручивания не должен превышать 1мм на 1м длины и не более 3.5мм на всю длину.

6. Остальные технические требования по ГОСТ8617-81.

| Согласовано: | | | | | |
|---|---|---|---|---|---|
| Площадь сечен. см. кв. | Масса 1 метра длины, кг. | Группа сложности | Периметр внешн, мм. | Диаметр описанной окружности, мм. | Шифр заказчика |
| 11.123 | 3.014 | особая | 415.9 | 69.5 | |

| изм. | лист | Документ | Подпись | Дата |
|---|---|---|---|---|
| Разраб. | | Алешин | | |
| Проверил | | Зырянов | | |
| Нач.ОТО | | Соболь | | |
| Н. контр. | | Куксенко | | |
| Утвердил | | Алферов | | |

КП3468

Издание 1

Профиль прессованный

| ЛИТ | Масса | Масштаб |
|---|---|---|
| | | 2:1 |
| Лист | Листов | |

ГОСТ4784-97

Подп. и дата | Инв. N дубл. | Взам. инв. N | Подп. и дата | Инв.N подл.