Kinco Human-machine Interface

Kinco® Automation
http://www.kinco.cn Email:sales@kinco.cn

(Все торговые марки и логотипы в данном каталоге являются зарегистрированной собственностью их владельцев)

KO01EN13-1308

Kinco®

Human-machine Interface

Каталог

Kinco® Automation

Профиль компании

Kinco Automation ведущий китайский производитель продуктов промышленной автоматизации, в том числе человеко-машинных интерфейсов (HMI), AC-серво систем, шаговых приводов, ПЛК, частотных преобразователей и полевого оборудования. Цель Kinco - помочь Вам занять лидирующие позиции на своем рынке.

Надежный партнер Вашего успеха

- ☐ Получение конкурентного преимущества
- ☐ Поддержка Вашего бизнеса
- ☐ Работа под Ваши требования

Высокие стандарты контроля качества

- ☐ Полная проверка функциональности и надежности перед продажей
- ☐ Контроль качества и отслеживание на протяжении всего срока службы
- ☐ Сертифицированный контроль производства и контроля качества

Доказанная работоспособность

- ☐ Заказчики более чем в 40 странах, в различных сферах деятельности

Постоянные инновации

- ☐ 8% годового оборота инвестируется в исследования
- ☐ Опытная интернациональная команда разработчиков
- ☐ Ежегодно растущее количество патентов
- ☐ Исследования ведутся с учетом отзывов заказчиков

Содержание

Серия MT4000 03
Общее описание
Описание оборудования
Технические характеристики
Размеры

Серия MT5000 13
Общее описание
Описание оборудования
Технические характеристики
Размеры

Текстовые панели серии MD200/300 25

Описание программного обеспечения 27

Общее описание

Так как промышленная конкуренция становится ожесточеннее, все больше и больше заказчиков желают HMI с более продвинутыми функциями, более удобным управлением, быстрой скоростью отклика и низкой ценой. Обновленная версия Mt4000 предназначена для удовлетворения требований заказчиков. Она является плодом наших усилий по улучшению сенсорных HMI и представляет собой один из многих высокопроизводительных продуктов для промышленного применения.

Поддерживая почти все главные функции для применений в среднем ценовом сегменте при высокой производительности Mt4000 содержит 32-битный RISC CPU, способный отрисовывать сложные фигуры и соответствовать требованиям большинства заказчиков. Панель может напрямую соединяться с большинством ПЛК без специального программного обеспечения для этих ПЛК. Также поддерживаются такие функции как симуляция, большой объем памяти для пользовательских данных и язык макросов, совместимый с языком С. Панель может выполнять сбор данных, обработку, мониторинг и вывод информации быстро, эффективно, и безопасно.

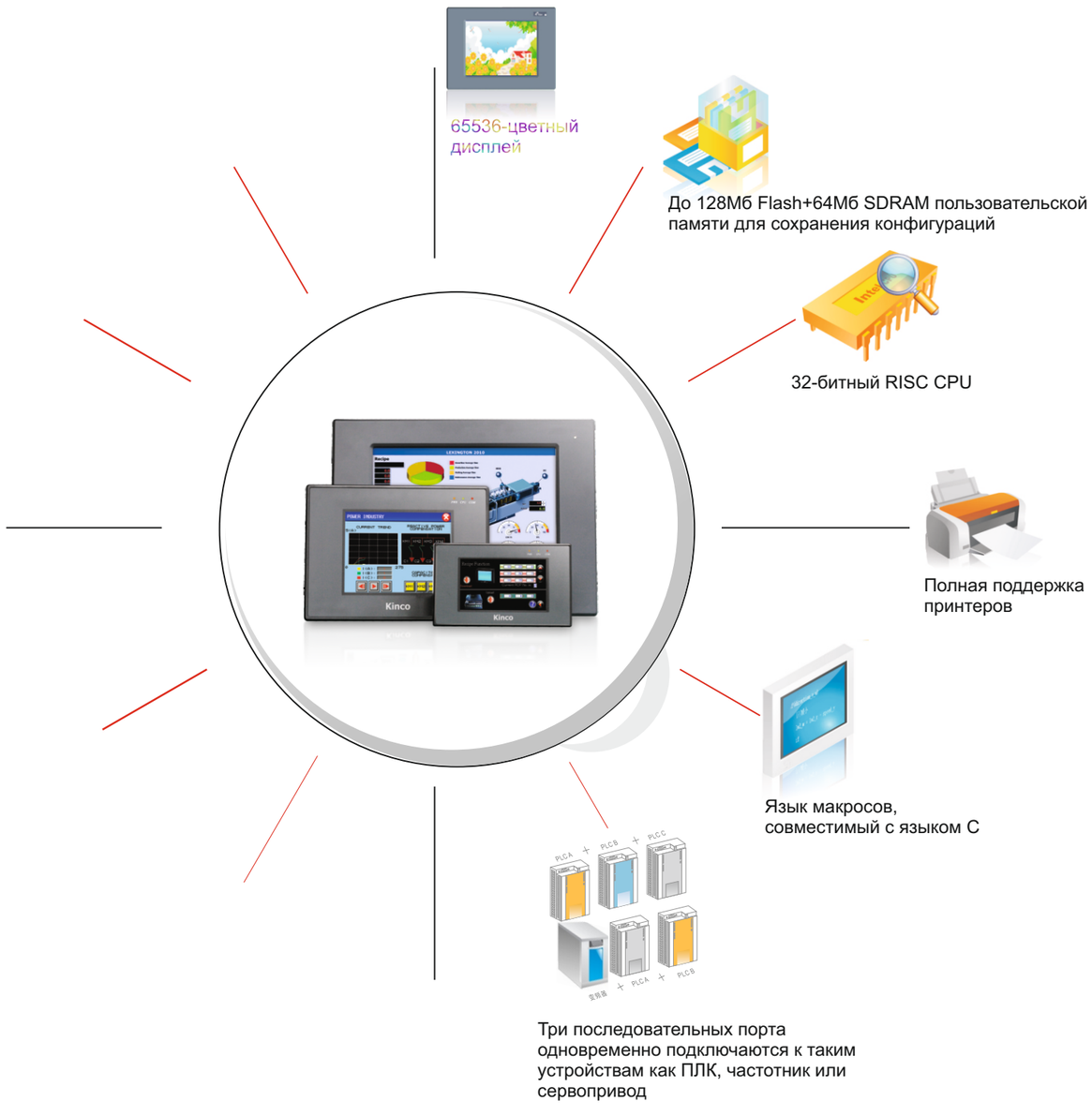

Описание оборудования

Стандартная конфигурация

Три последовательных порта
Один USB SLAVE порт

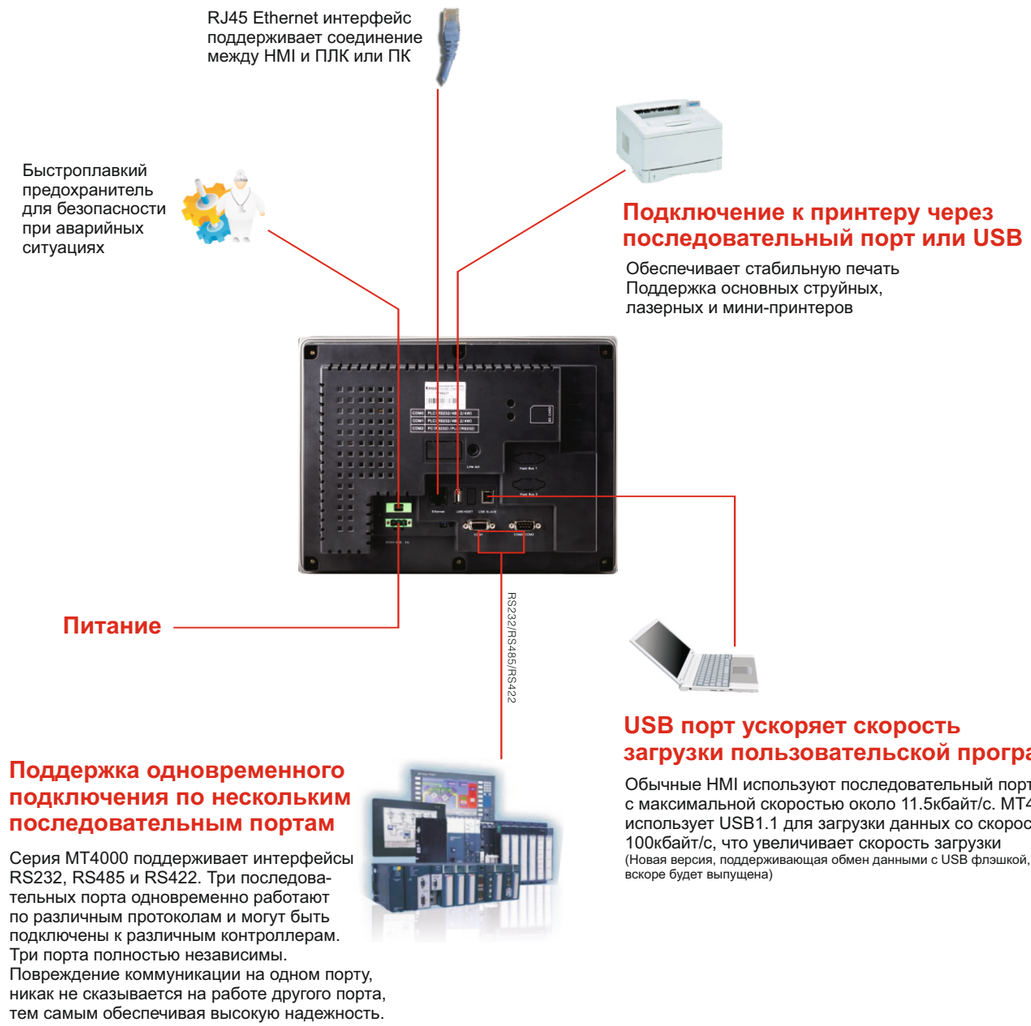

MT4000
Свойства серии

- 10M/100M Ethernet интерфейс поддерживает связь, базирующуюся на CS структуре, может использоваться для установки системных параметров и симуляции проекта, подключения нескольких HMI, ПК и ПЛК, работа с OPC (только для MT4000E);
- 65536 true color TFT LCD, поддерживает импорт нескольких форматов изображений Windows, таких как BMP, JPG, GIF; поддерживает все шрифты Windows, 4 языка интерфейса;
- 32-битный, от 400МГц до 800МГц RISC CPU;
- До 128Мб FLASH ROM + 64Мб SDRAM/DDR памяти;
- Совместимость с большинством основных ПЛК
- До 512кБ памяти рецептов, для легкого сохранения данных и удобства пользования;
- Поддержка таймера с точностью до 100мс, настраивается для множества функций, таких как передача данных по расписанию, сбор данных, выполнение макросов;
- Часы реального времени, работают в течение 2-х лет после выключения питания;
- 3 COM порта, поддерживают одновременное подключение трех контроллеров с разными протоколами по интерфейсам RS232/RS422/RS485;
- 1 USB SLAVE порт, обеспечивает быструю загрузку конфигурации;
- Подключение принтера по последовательному или USB порту;
- Продвинутое программное обеспечение Kinco HMIware поддерживает макросы и предоставляет богатую библиотеку изображений.

Серия MT4000
Технические характеристики

MT4210T

MT4220TE

Модель	MT4210T	MT4220TE
Спецификация производительности		
Дисплей	4.3'' TFT	
Разрешение	480×272 точек	
Цвет	65536 цветов	
Подсветка	LED	
Яркость	300cd/m²	
Долговечность подсветки	50000 часов	
Сенсорная панель	4-х проводная резистивная	
Процессор	32-bit RISC CPU 400MHz	32-bit RISC CPU 800MHz
Память	128M FLASH + 64M SDRAM	
Расширяемая память	Нет	1 USB host, 1 SD card
Память рецептов	512KB + RTC	
Порт принтера	Последовательный порт	Последовательный порт/USB
Ethernet	Нет	Поддерживается
Загрузка программы	USB SLAVE/Посл. порт	USB SLAVE/Посл. порт/Ethernet
COM-порт	COM0:RS232/RS485-2/RS485-4, COM2:RS232	
Электрическая спецификация		
Номинальная мощность	4.8 Вт	
Номинальное напряжение	DC24V	
Диапазон напряжения	12~28VDC	
Отключение питания	<5мс	
Сопротивление изоляции	Более чем 50MΩ@ 500V DC	
Диэлектрическая прочность	500VAC 1 минута	
Конструкция		
Цвет корпуса	Черный	
Материал корпуса	ABS	
Габариты (мм)	154×89×60	
Размер под врезку (мм)	145×81	
Вес	0.34 кг	
Требования к окружающей среде		
Температура при работе	-20~55℃	
Влажность при работе	10~90% без конденсата	
Температура хранения	-25~60℃	
Влажность хранения	10~90% без конденсата	
Вибростойкость	10~25Hz (во всех направлениях, 2G, 30 минут)	
Метод охлажения	Естественное воздушное охлаждение	
Сертификация		
Степень защиты	IP65 (передняя панель)	
CE сертификация	Соответствие EN61000-6-2:2005 и EN61000-6-4:2007	
FCC совместимость	Соответствие FCC класс A	
UL сертификация	Соответствие UL 508	Нет

Серия MT4000
Технические характеристики

MT4300C/MT4300CE/MT4310C

Модель	MT4300C	MT4300CE	MT4310C
Спецификация производительности			
Дисплей	5.6" TFT		
Разрешение	320×234 точек		
Цвет	65536 цветов		
Подсветка	LED		
Яркость	300cd/m²		
Долговечность подсветки	50000 часов		
Сенсорная панель	4-х проводная резистивная		
Процессор	32-bit RISC CPU 400MHz	32-bit RISC CPU 800MHz	32-bit RISC CPU 400MHz
Память	128M Flash+64M SDRAM		
Расширяемая память	Нет		
Память рецептов	512KB & RTC		
Порт принтера	Последовательный порт		
Ethernet	Нет	Поддерживается	Нет
Загрузка программы	USB SLAVE/ Последовательный порт	USB SLAVE/Посл. порт/ Ethernet	USB SLAVE/ Последовательный порт
COM-порт	COM0:RS232/RS485-2/RS485-4, COM1:RS232/RS485-2/RS485-4, COM2:RS232		COM0: RS232/RS485-2/ RS485-4, COM2: RS232
Электрическая спецификация			
Номинальная мощность	4 Вт		
Номинальное напряжение	DC24V		
Диапазон напряжения	12~28VDC		
Отключение питания	<5мс		
Сопротивление изоляции	Более чем 50MΩ @ 500V DC		
Диэлектрическая прочность	500V AC 1 минута		
Конструкция			
Цвет корпуса	Черный		
Материал корпуса	ABS		
Габариты (мм)	204×150×52		
Размер под врезку (мм)	192×138		
Вес	0.85 кг		0.75 кг
Требования к окружающей среде			
Температура при работе	0~50℃		
Влажность при работе	10~90% без конденсата		
Температура хранения	-10~60℃		
Влажность хранения	10~90% без конденсата		
Вибростойкость	10~25Hz (во всех направлениях, 2G, 30 минут)		
Метод охлаждения	Естественное воздушное охлаждение		
Сертификация			
Степень защиты	IP65(передняя панель)		
CE сертификация	Соответствие EN61000-6-2:2005 и EN61000-6-4:2007		
FCC совместимость	Соответствие FCC класс A		

Серия MT4000
Технические характеристики

MT4404T/MT4424TE

MT4414T/MT4414TE
MT4414TE-CAN

Модель	MT4404T	MT4414T	MT4414TE*	MT4424TE
Спецификация производительности				
Дисплей	7" 16:9 TFT			
Разрешение	800×480 точек			
Цвет	65536 цветов			
Подсветка	LED			
Яркость	300cd/m²			
Долговечность подсветки	50000 часов			
Сенсорная панель	4-х проводная резистивная			
Процессор	32-bit RISC CPU 400MHz		32-bit RISC CPU 800MHz	
Память	128M Flash+64M DDR2	128M FLASH+64M SDRAM		128M Flash+64M DDR2
Расширяемая память	Нет		1 USB host	1 USB host, 1 SD card
Память рецептов	512KB & RTC			
Порт принтера	Последовательный порт		USB/Последовательный порт	
Ethernet	Нет	Нет	Поддерживается	Поддерживается
Загрузка программы	USB SLAVE/Последовательный порт		USB SLAVE/Посл. порт/Ethernet	
COM-порт	COM0:RS232/RS485-2/ RS485-4, COM1:RS232/ RS485-2/RS485-4, COM2:RS232	COM0:RS232/RS485-2/RS485-4, COM2:RS232		COM0:RS232/RS485-2/ RS485-4, COM1:RS232/ RS485-2/RS485-4, COM2:RS232
Электрическая спецификация				
Номинальная мощность	8Вт	4Вт		8Вт
Номинальное напряжение	DC24V	DC24V		DC24V
Диапазон напряжения	21~28VDC, встроенный изолированный источник	12~28VDC		21~28VDC, встроенный изолированный источник
Отключение питания	<5мс	<3мс		<5мс
Сопротивление изоляции	Более чем 50MΩ @ 500V DC			
Диэлектрическая прочность	500V AC 1 минута			
Конструкция				
Цвет корпуса	Черный			
Материал корпуса	ABS			
Габариты (мм)	206.8 × 124.2 × 45.1	204×150×37		206.8 × 124.2 × 45.1
Размер под врезку (мм)	193.5 × 112.5	192×138		193.5 × 112.5
Вес	0.8 кг	0.75 кг		0.8 кг
Требования к окружающей среде				
Температура при работе	0~50℃			
Влажность при работе	10~90% без конденсата			
Температура хранения	-10~60℃			
Влажность хранения	10~90% без конденсата			
Вибростойкость	10~25Hz (во всех направлениях, 2G, 30 минут)			
Метод охлаждения	Естественное воздушное охлаждение			
Сертификация				
Степень защиты	IP65 (передняя панель)			
CE сертификация	Соответствие EN61000-6-2:2005 и EN61000-6-4:2007			
FCC совместимость	Соответствие FCC класс A			
UL сертификация	None			Comply with UL 508

* **MT4414TE-CAN** with CANopen interface, other specifications are same with MT4414TE.

Серия MT4000
Технические характеристики

MT4403T/MT4403TE

MT4512T/MT4512TE
MT4522T/MT4522TE

Модель	MT4403T	MT4403TE	MT4512T	MT4512TE	MT4522T	MT4522TE
Спецификация производительности						
Дисплей	8" TFT		10.1" 16:9 TFT		10.1" 16:9 TFT	
Разрешение	800 × 600 точек		800 × 480 точек		800 × 480 точек	
Цвет	65536 цветов		65536 цветов		65536 цветов	
Подсветка	LED		LED		LED	
Яркость	250cd/m²		320cd/m²		320cd/m²	
Долговечность подсветки	50000 часов					
Сенсорная панель	4-х проводная резистивная					
Процессор	32-bit RISC CPU 400MHz			32-bit RISC CPU 800MHz		
Память	128M FLASH+64M SDRAM					
Расширяемая память	Нет			1 USB host	1 USB Host, 1 SD Card	
Память рецептов	256KB & RTC		512KB & RTC		512KB & RTC	
Порт принтера	Последовательный порт		Послед. порт	USB/Последовательный порт		
Ethernet	Нет	Поддерживается	Нет	Поддерживается	Нет	Поддерживается
Загрузка программы	USB SLAVE/ Последов. порт	USB SLAVE/ Последов. порт/ Etherntet	USB SLAVE/ Последов. порт	USB SLAVE/ Последов. порт/ Etherntet	USB SLAVE/ Последов. порт	USB SLAVE/ Последов. порт/ Etherntet
COM-порт	COM0:RS232/RS485-2/RS485-4, COM1:RS232/RS485-2/RS485-4, COM2:RS232		COM0:RS232/RS485-2/RS485-4, COM2:RS232		COM0:RS232/RS485-2/RS485-4, COM1:RS232/RS485-2/RS485-4, COM2:RS232	
Электрическая спецификация						
Номинальная мощность	8Вт		8Вт		5.5Вт	
Номинальное напряжение	DC24V		DC24V		DC24V	
Диапазон напряжения	12~28VDC, встроенный изолированный источник		12~28VDC		21~28VDC	
Отключение питания	<5мс					
Сопротивление изоляции	Более чем 50MΩ@ 500V DC					
Диэлектрическая прочность	500V AC 1 минута					
Конструкция						
Цвет корпуса	Черный		Черный		Черный	
Материал корпуса	ABS		ABS		ABS	
Габариты (мм)	235 × 172 × 53		310 × 230 × 55		310×230×55	
Размер под врезку (мм)	224 × 161		298 × 218		298×218	
Вес	1.3 кг		2 кг		1.47 кг	
Требования к окружающей среде						
Температура при работе	-10~50℃		0~50℃		0~50℃	
Влажность при работе	10~90% без конденсата					
Температура хранения	-20~60℃		-10~60℃		-10~60℃	
Влажность хранения	10~90% без конденсата					
Вибростойкость	10~25Hz (во всех направлениях, 2G, 30 минут)					
Метод охлажения	Естественное воздушное охлаждение					
Сертификация						
Степень защиты	IP65 (передняя панель)					
CE сертификация	Соответствие EN61000-6-2:2005 и EN61000-6-4:2007					
FCC совместимость	Соответствие FCC класс A					

Серия MT4000
Технические характеристики

MT4513T/MT4513TE
MT4523T/MT4523TE

MT4620TE

Модель	MT4513T	MT4513TE	MT4523T	MT4523TE	MT4620TE
Спецификация производительности					
Дисплей	10.4" TFT		10.4" TFT		12.1" TFT
Разрешение	800 × 600 точек		800 × 600 точек		800 × 600 точек
Цвет	65536 цветов		65536 цветов		65536 цветов
Подсветка	LED		LED		LED
Яркость	300cd/m²		300cd/m²		450cd/m²
Долговечность подсветки	50000 часов				
Сенсорная панель	4-х проводная резистивная				
Процессор	400MHz RISC	800MHz RISC	520MHz RISC		800MHz RISC
Память	128M FLASH+64M DDR2		128M FLASH+64M SDRAM		128M FLASH+ 64M DDR
Расширяемая память	Нет	1 USB HOST	1 SD Card, 1 USB HOST		1 SD Card, 1 USB HOST
Память рецептов	512KB & RTC		256KB & RTC		128KB & RTC
Порт принтера	Последов. порт	USB SLAVE/ Последов. порт	USB SLAVE/ Последовательный порт		USB SLAVE/ Последов. порт/ Etherntet
Ethernet	Нет	Поддерживается	Нет	Поддерживается	Поддерживается
Загрузка программы	USB SLAVE/ Последов. порт	USB SLAVE/ Последов. порт/ Etherntet	USB SLAVE/ Последов. порт	USB SLAVE/ Последов. порт/ Etherntet	USB SLAVE/ Последов. порт/ Etherntet
COM-порт	COM0:RS232/RS485-2/RS485-4, COM2:RS232		COM0:RS232/RS485-2/RS485-4, COM1:RS232/RS485-2/RS485-4, COM2:RS232		
Электрическая спецификация					
Номинальная мощность	8Вт		12Вт		10Вт
Номинальное напряжение	DC24V		DC24V		DC24V
Диапазон напряжения	10~28VDC		21~28VDC, встроенный изолированный источник		
Отключение питания	<5мс				<3мс
Сопротивление изоляции	Более чем 50MΩ@ 500V DC				
Диэлектрическая прочность	500V AC 1 минута				
Конструкция					
Цвет корпуса	Темно-серый		Черный		Темно-серый
Материал корпуса	PC+ABS		ABS		PC
Габариты (мм)	310×230×55		310×230×55		350×260×54
Размер под врезку (мм)	298×218		298×218		340×250
Вес	2 кг		2 кг		2 кг
Требования к окружающей среде					
Температура при работе	0~50℃		0~50℃		-10~55℃
Влажность при работе	10~90% без конденсата				
Температура хранения	-10~60℃		-10~60℃		-20~60℃
Влажность хранения	10~90% без конденсата				
Вибростойкость	10~25Hz (во всех направлениях, 2G, 30 минут)				
Метод охлажения	Естественное воздушное охлаждение				
Сертификация					
Степень защиты	IP65 (передняя панель)				
CE сертификация	Соответствие EN61000-6-2:2005 и EN61000-6-4:2007				
FCC совместимость	Соответствие FCC класс A				

Размеры (мм)

MT4210T
MT4220TE

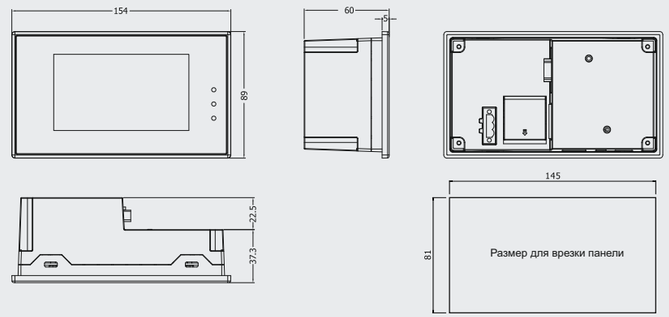

MT4300C
MT4300CE
MT4310C

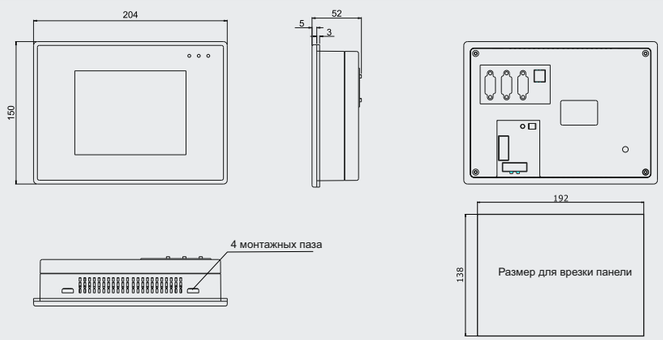

MT4404T
MT4424TE

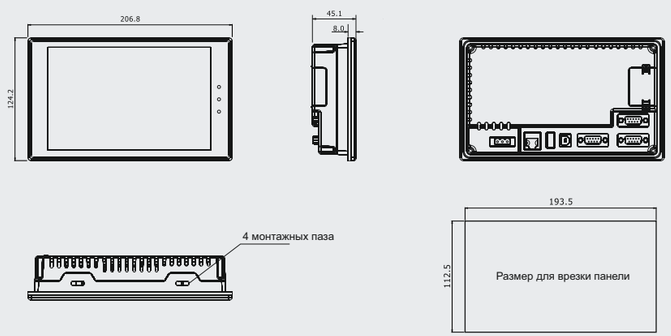

MT4414T
MT4414TE
MT4414TE-CAN

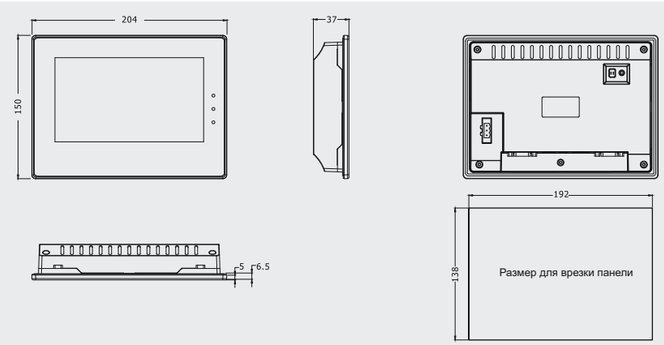

Размеры (мм)

MT4403T
MT4403TE

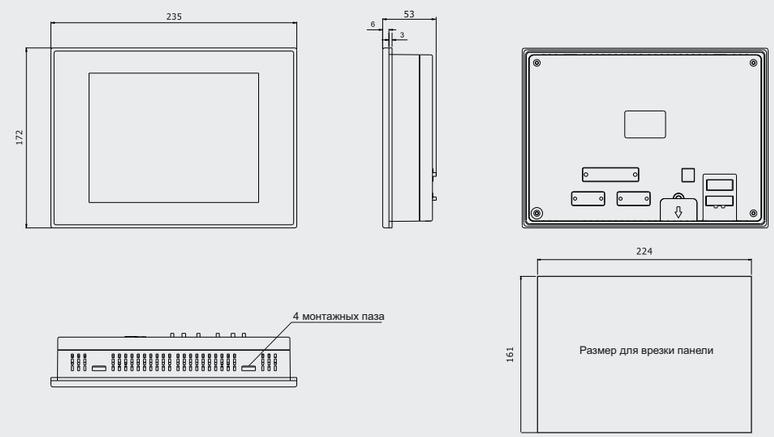

MT4512T
MT4512TE
MT4522T
MT4522TE
MT4513T
MT4513TE
MT4523T
MT4523TE

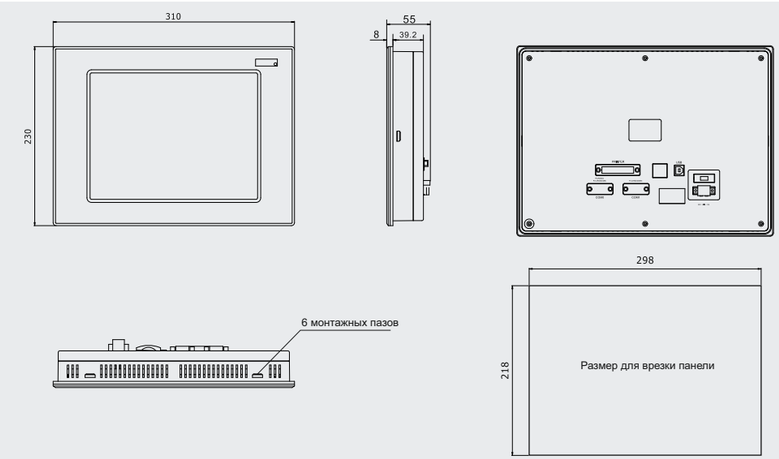

MT4620TE

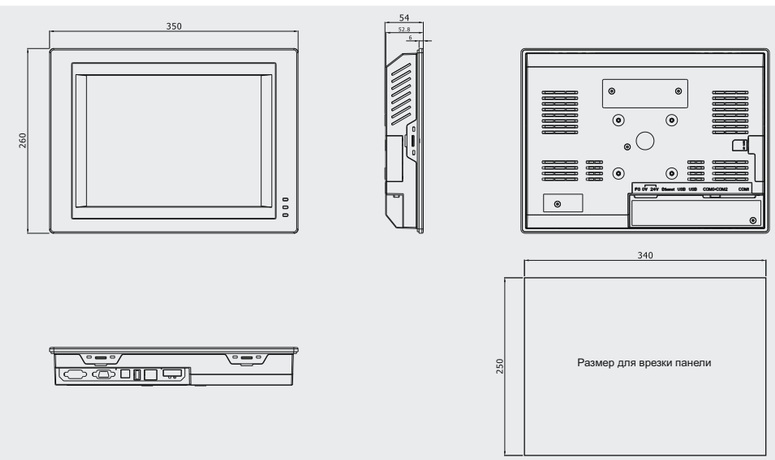

Общее описание

HMI MT5000 использует 520МГц RISC CPU и операционную систему LINUX, имеет интуитивное программное обеспечение для конфигурирования имеет классический HMI дизайн. Поддерживает функцию USB HOST и SD card, может управлять данными и сохранять параметры на лету, вы можете быстро загружать/выгружать пользовательские программы. Панель имеет встроенный аудиовыход; MT5000 имеет встроенные Ethernet и Fieldbus интерфейсы, может соединяться с другими экранами по eView протоколу, может соединяться с другими контроллерами через Ethernet по протоколу MODBUS TCP/IP, обмениваться данными с контроллером посредством OPC, может комплектоваться картой расширения CANopen или Profibus-DP.

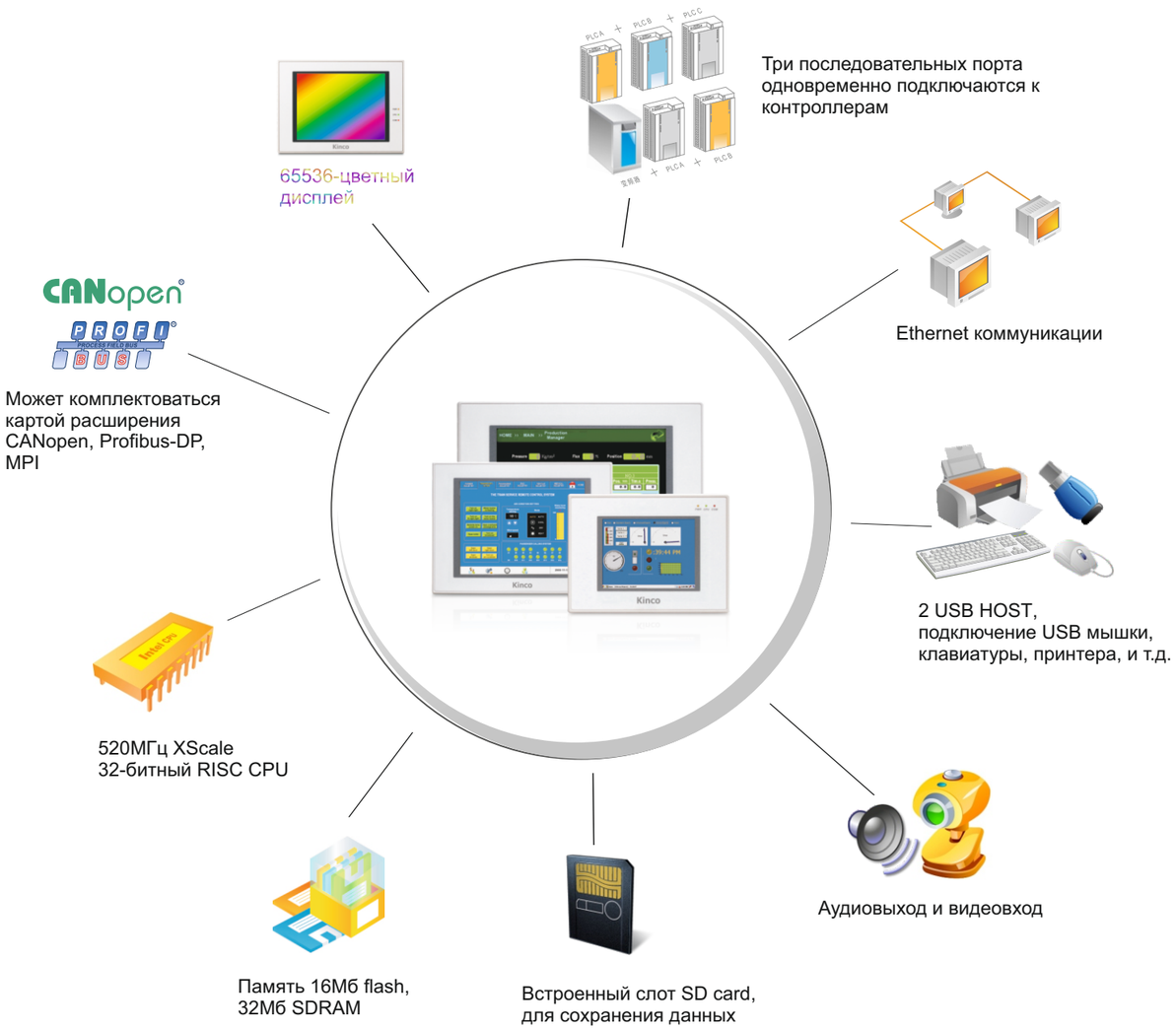

Описание оборудования

Стандартная конфигурация:

- Три порта RS-232/485/422
- Два порта USB HOST
- Один порт USB SLAVE
- Один Ethernet порт
- Один аудиовыход
- Два видеовхода
- Один SD card

Расширенная конфигурация:

- Карта Profibus-DP
- Карта CANopen
- Карта MPI

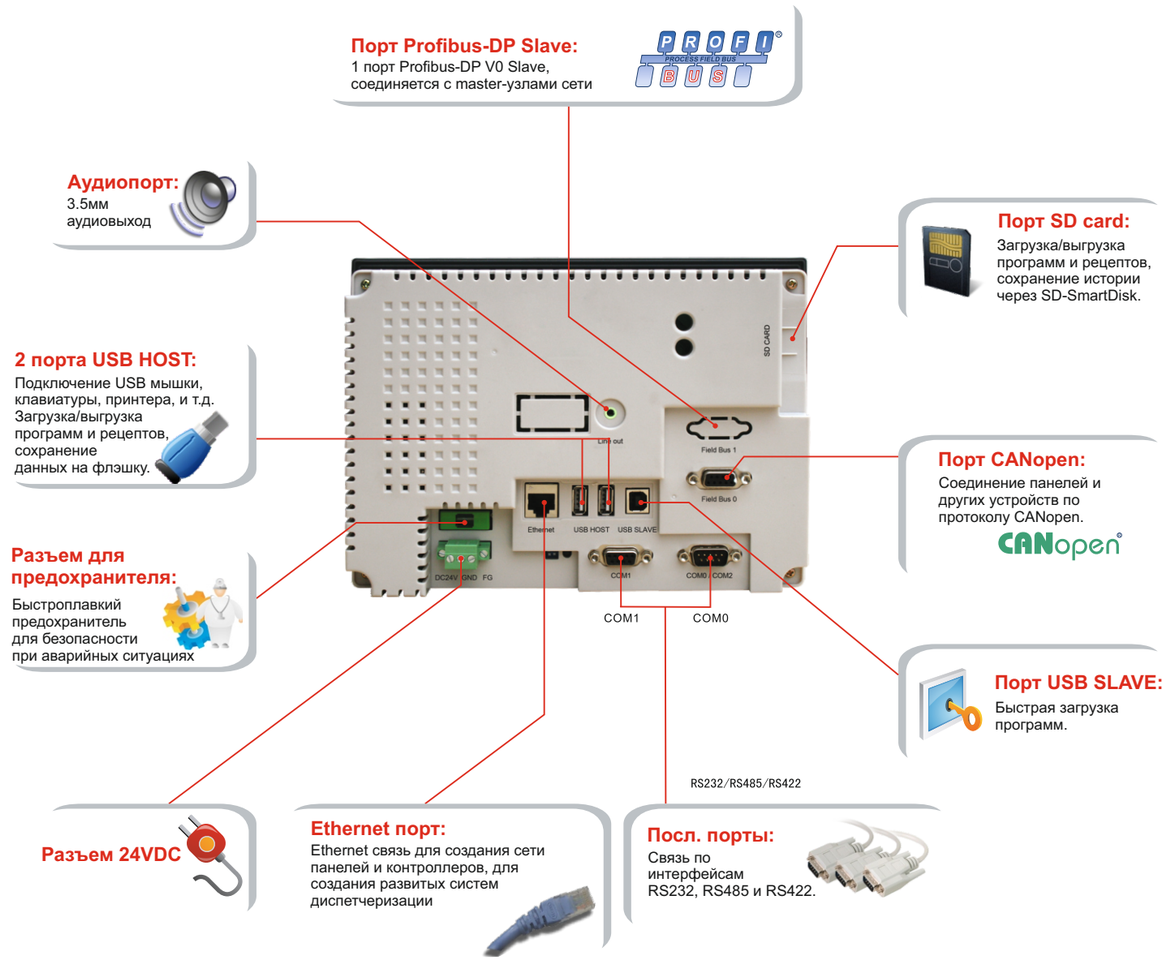

MT5000
Свойства серии

- Высокая производительность и эффективность благодаря мощному 32-битному процессору 520МГц XScale RISC;
- Расширяемая память для сложных приложений и хранения данных;
- Два порта USB HOST, совместимые с периферией, такой как мышки, клавиатуры, принтеры и USB-диски. Пользователь может загружать/выгружать данные, используя USB-диск Журналы событий также могут быть сохранены на USB-диск;
- Встроенный слот SD card
  Как и USB-диск SD card может использоваться для загрузки/выгрузки данных и рецептов. Журналы также могут быть сохранены на карту;
- 3.5мм аудиовыход;
- Модели с диагональю больше 10.4 поддерживают двухканальный PAL-видеовход для виденаблюдения;
- RJ45 Ethernet, посредством которого панель соединяется с контроллерами и другими панелями, доступа к панели через интернет, через Kinco OPC; возможно создание системы мониторинга предприятия;
- Опциональный CANopen интерфейс делает возможным использование панели в качестве CAN-узла, по необходимости как хост или как клиент;
- Обмен данными по протоколу Profibus-DP, с соответствующей платой расширения;
- С опцией MPI-интерфейса панель может связываться с Siemens S7-300/400 без дополнительных адаптеров;
- 1 порт USB Slave для загрузки пользовательских программ с ПК;
- 65536-цвет. TFT LCD дисплей для качественной графики, поддерживается импорт графических форматов Windows, таких как BMP, JPG, GIF; поддерживаются все шрифты Windows, 4 языка пользовательского интерфейса;
- 3 COM-порта поддерживают одновременное подключение контроллеров по 3-м различным протоколам, через интерфейсы RS232/RS422/RS485;

Серия MT5000
Технические характеристики

Модель	MT5320C	MT5320C -DP	MT5320C -CAN	MT5320C -MPI	MT5323T	MT5323T -DP	MT5323T -CAN	MT5323T -MPI
Спецификация производительности								
Дисплей	5.6'' TFT				5.7'' TFT			
Разрешение	320 × 234 точек				640 × 480 точек			
Цвет	65536 colors				65536 colors			
Подсветка	LED				LED			
Яркость	300cd/m²				700cd/m²			
Долговечность подсветки	50000 часов				50000 часов			
Сенсорная панель	4-х проводная резистивная				4-х проводная резистивная			
Процессор	32-bit RISC CPU 520MHz				32-bit RISC CPU 520MHz			
Память	8M FLASH+16M SDRAM				16M FLASH+32M SDRAM			
Память рецептов	512KB & RTC				512KB & RTC			
Расширяемая память	1 SD Card, 2 USB HOST				1 SD Card, 2 USB HOST			
Порт принтера	USB/Последовательный порт				USB/Последовательный порт			
Ethernet	10/100 Base-T				10/100 Base-T			
Аудио интерфейс	Нет				Нет			
Видео интерфейс	Нет				Нет			
Загрузка программы	1 USB SLAVE port/Посл. порт/Ethernet				1 USB SLAVE port/Посл. порт/Ethernet			
COM-порт	COM0:RS232/RS485-2/RS485-4, COM1:RS232/RS485-2/RS485-4, COM2:RS232				COM0:RS232/RS485-2/RS485-4, COM1:RS232/RS485-2/RS485-4, COM2:RS232			
Порт расширения	Нет	Profibus-DP	CANopen	MPI	Нет	Profibus-DP	CANopen	MPI
Электрическая спецификация								
Номинальная мощность	7.2 Вт				10Вт			
Номинальное напряжение	DC24V				DC24V			
Диапазон напряжения	21~28VDC				12~28VDC			
Отключение питания	<3мс				<3мс			
Сопротивление изоляции	Более чем 50MΩ@ 500V DC				Более чем 50MΩ@ 500V DC			
Диэлектрическая прочность	500V AC 1 минута				500V AC 1 минута			
Конструкция								
Цвет корпуса	Светло-серый				Светло-серый			
Материал корпуса	ABS				ABS			
Габариты (мм)	204 × 150 × 56.7				204 × 150 × 56.7			
Размер под врезку (мм)	192 × 138				192 × 138			
Вес	0.96 кг				0.96 кг			
Требования к окружающей среде								
Температура при работе	0~45℃				-20~70℃			
Влажность при работе	10~90% без конденсата				10~90% без конденсата			
Температура хранения	-30~80℃				-30~80℃			
Влажность хранения	10~90% без конденсата				10~90% без конденсата			
Вибростойкость	10~25Hz (во всех направлениях, 2G, 30 минут)				10~25Hz (во всех направлениях, 2G, 30 минут)			
Метод охлажения	Естественное воздушное охлаждение				Естественное воздушное охлаждение			
Сертификация								
Степень защиты	IP65 (передняя панель)				IP65 (передняя панель)			
CE сертификация FCC совместимость	Соответствие EN61000-6-2:2005 и EN61000-6-4:2007				Соответствие EN61000-6-2:2005 и EN61000-6-4:2007			
UL сертификация	Соответствие FCC класс A				Соответствие FCC класс A			

Серия MT5000

Технические характеристики

Модель	MT5423T	MT5423T -DP	MT5423T -CAN	MT5423T -MPI	MT5520T	MT5520T -DP	MT5520T -CAN	MT5520T -MPI
Спецификация производительности								
Дисплей	8'' TFT				10.4'' TFT			
Разрешение	800 × 600 точек				640 × 480 точек			
Цвет	65536				65536			
Подсветка	LED				2 CCFL			
Яркость	300cd/m²				400cd/m²			
Долговечность подсветки	50000 часов				50000 часов			
Сенсорная панель	4-х проводная резистивная				4-х проводная резистивная			
Процессор	32-bit RISC CPU 520MHz				32-bit RISC CPU 520MHz			
Память	16M FLASH+32M SDRAM				16M FLASH+32M SDRAM			
Память рецептов	512KB & RTC				512KB & RTC			
Расширяемая память	1 SD Card, 2 USB HOST				1 SD Card, 2 USB HOST			
Порт принтера	USB/Последовательный порт				USB/Последовательный порт			
Ethernet	10/100 Base-T				10/100 Base-T			
Аудио интерфейс	1 аудиовыход				1 аудиовыход			
Видео интерфейс	2 видеовхода PAL, BNC-разъем				2 видеовхода PAL, BNC-разъем			
Загрузка программы	1 USB SLAVE port/Посл. порт/Ethernet				1 USB SLAVE port/Посл. порт/Ethernet			
COM-порт	COM0:RS232/RS485-2/RS485-4, COM1:RS232/RS485-2/RS485-4, COM2:RS232				COM0:RS232/RS485-2/RS485-4, COM1:RS232/RS485-2/RS485-4, COM2:RS232			
Порт расширения	Нет	Profibus-DP	CANopen	MPI	Нет	Profibus-DP	CANopen	MPI
Электрическая спецификация								
Номинальная мощность	8 Вт				12 Вт			
Номинальное напряжение	DC24V				DC24V			
Диапазон напряжения	12~28VDC				21~28VDC			
Отключение питания	<3мс				<3мс			
Сопротивление изоляции	Более чем 50MΩ@ 500V DC				Более чем 50MΩ@ 500V DC			
Диэлектрическая прочность	500V AC 1 минута				500V AC 1 минута			
Конструкция								
Цвет корпуса	Светло-серый				Светло-серый			
Материал корпуса	ABS				ABS			
Габариты (мм)	235 × 172 × 57.9				310.6 × 230.6 × 55.7			
Размер под врезку (мм)	224 × 161				298 × 218			
Вес	1.27 кг				2 кг			
Требования к окружающей среде								
Температура при работе	0~45℃				0~45℃			
Влажность при работе	10~90% без конденсата				10~90% без конденсата			
Температура хранения	-10~60℃				-10~60℃			
Влажность хранения	10~90% без конденсата				10~90% без конденсата			
Вибростойкость	10~25Hz (во всех направлениях, 2G, 30 минут)				10~25Hz (во всех направлениях, 2G, 30 минут)			
Метод охлажения	Естественное воздушное охлаждение				Естественное воздушное охлаждение			
Сертификация								
Степень защиты	IP65 (передняя панель)				IP65 (передняя панель)			
CE сертификация	Соответствие EN61000-6-2:2005 и EN61000-6-4:2007				Соответствие EN61000-6-2:2005 и EN61000-6-4:2007			
FCC совместимость	Соответствие FCC класс A				Соответствие FCC класс A			

Модель	MT5620T	MT5620T -DP	MT5620T -CAN	MT5620T -MPI	MT5720T	MT5720T -DP	MT5720T -CAN	MT5720T -MPI
Спецификация производительности								
Дисплей	12.1'' TFT				15'' TFT			
Разрешение	800 × 600 точек				1024 × 768 точек			
Цвет	65536				65536			
Подсветка	2 CCFL				2 CCFL			
Яркость	250cd/m²				250cd/m²			
Долговечность подсветки	50000 часов				50000 часов			
Сенсорная панель	4-х проводная резистивная				4-х проводная резистивная			
Процессор	32-bit RISC CPU 520MHz				32-bit RISC CPU 520MHz			
Память	16M FLASH+32M SDRAM				16M FLASH+32M SDRAM			
Память рецептов	512KB & RTC				512KB & RTC			
Расширяемая память	1 SD Card, 2 USB HOST				1 SD Card, 2 USB HOST			
Порт принтера	USB/Последовательный порт				USB/Последовательный порт			
Ethernet	10/100 Base-T				10/100 Base-T			
Аудио интерфейс	1 аудиовыход				1 аудиовыход			
Видео интерфейс	2 видеовхода PAL, BNC-разъем				2 видеовхода PAL, BNC-разъем			
Загрузка программы	1 USB SLAVE port/Посл. порт/Ethernet				1 USB SLAVE port/Посл. порт/Ethernet			
COM-порт	COM0:RS232/RS485-2/RS485-4, COM1:RS232/RS485-2/RS485-4, COM2:RS232				COM0:RS232/RS485-2/RS485-4, COM1:RS232/RS485-2/RS485-4, COM2:RS232			
Порт расширения	Нет	Profibus-DP	CANopen	MPI	Нет	Profibus-DP	CANopen	MPI
Электрическая спецификация								
Номинальная мощность	15.6 Вт				16.8 Вт			
Номинальное напряжение	DC24V				DC24V			
Диапазон напряжения	21~28VDC				21~28VDC			
Отключение питания	<3мс				<3мс			
Сопротивление изоляции	Более чем 50MΩ@ 500V DC				Более чем 50MΩ@ 500V DC			
Диэлектрическая прочность	500V AC 1 минута				500V AC 1 минута			
Конструкция								
Цвет корпуса	Черный				Черный			
Материал корпуса	Металл				Металл			
Габариты (мм)	350 × 264 × 48.7				406. 5 × 313. 5 × 48.3			
Размер под врезку (мм)	327 × 241				387.5 × 294.5			
Вес	4.3 кг				5.1 кг			
Требования к окружающей среде								
Температура при работе	-10~60℃				0~50℃			
Влажность при работе	10~90% без конденсата				10~90% без конденсата			
Температура хранения	-20~70℃				-20~60℃			
Влажность хранения	10~90% без конденсата				10~90% без конденсата			
Вибростойкость	10~25Hz (во всех направлениях, 2G, 30 минут)				10~25Hz (во всех направлениях, 2G, 30 минут)			
Метод охлажения	Естественное воздушное охлаждение				Естественное воздушное охлаждение			
Сертификация								
Степень защиты	IP65 (передняя панель)				IP65 (передняя панель)			
CE сертификация	Соответствие EN61000-6-2:2005 и EN61000-6-4:2007				Соответствие EN61000-6-2:2005 и EN61000-6-4:2007			
FCC совместимость	Соответствие FCC класс A				Соответствие FCC класс A			

Размеры (мм)

MT5320C
MT5320C-DP
MT5320C-CAN
MT5320C-MPI

MT5323T
MT5323T-DP
MT5323T-CAN
MT5323T-MPI

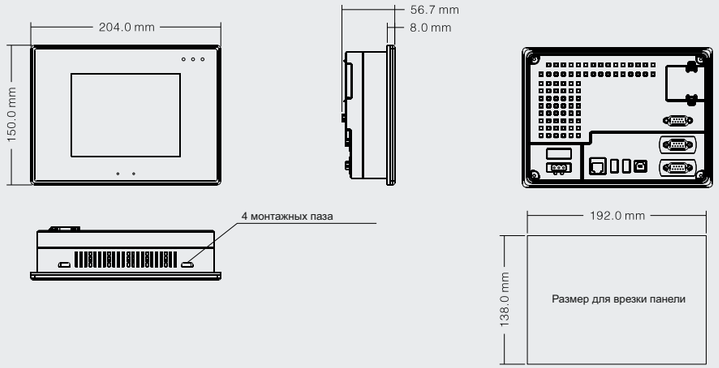

MT5423T
MT5423T-DP
MT5423T-CAN
MT5423T-MPI

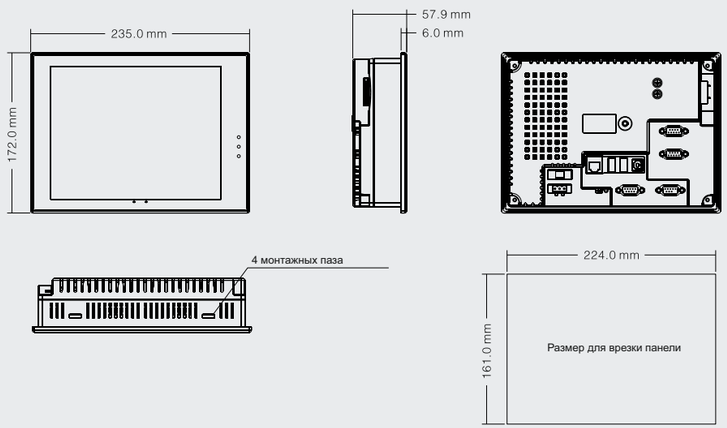

MT5520T
MT5520T-DP
MT5520T-CAN
MT5520T-MPI

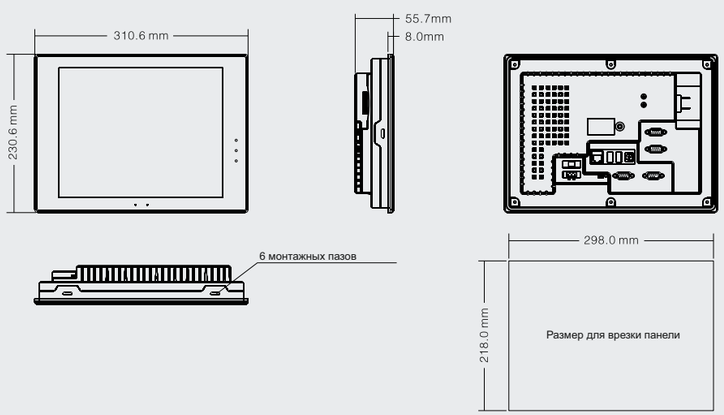

Размеры (мм)

MT5620T
MT5620T-DP
MT5620T-CAN
MT5620T-MPI

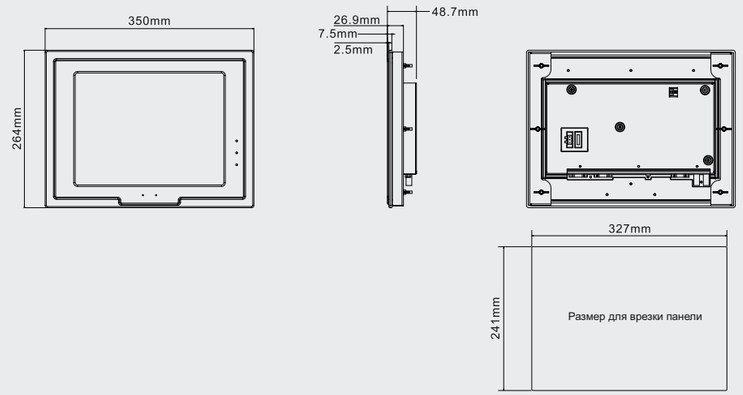

MT5720T
MT5720T-DP
MT5720T-CAN
MT5720T-MPI

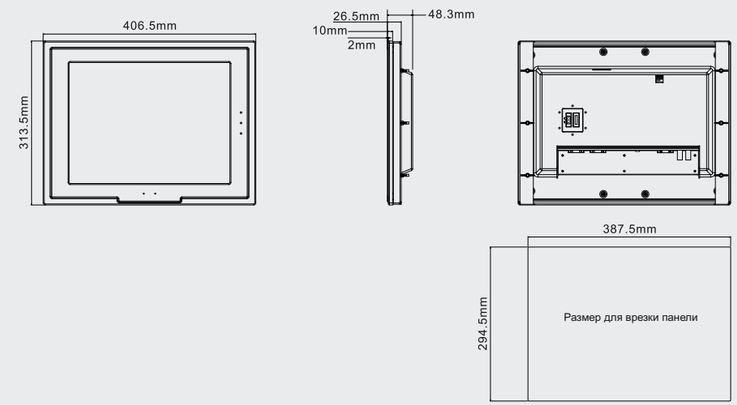

Текстовые панели
серии MD200/300

MD204L

4.3"

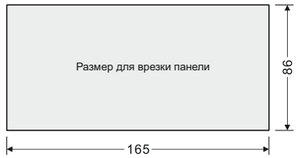

Цвет корпуса	Серый
Дисплей	4.3" STN
Разрешение	192×64 точек
Цвет	Монохромный
Яркость	60cd/m²
Контраст	Настраивается потенциометром
Подсветка	Желтозеленая LED
Ресурс подсветки	Более чем 50,000 часов при 25±2℃, 65±10%RH
Панель	Не сенсорная
Процессор	8-битовый процессор
Память	64KB Flash ROM
Память рецептов	Нет
RTC	Нет
Кнопки	20 настраиваемых кнопок (включая 10 числовых)
COM-порт	COM0:PC RS232&PLC RS485/422&PLC RS232
CE	EN61000-6-2:2005, EN61000-6-4:2007

Питание	21~28VDC
Ток	MAX 150mA@24V DC
Защита от интереференции	Напряжение 1500Vp-p, цикл 1мкс, время 1мкс
Диэлектрическая прочность	500VAC (1 минута)
Прочность изоляции	Более 10МОм на 500VDC
Защита от вибрации	10~25Гц (все направления, 2G, 30 минут)
Степень защиты	IP65 передняя панель
Температура при работе	0~50℃
Температура хранения	-20~70℃
Влажность при работе	20~90%RH (без конденсата)
Материал корпуса	Инженерный пластик ABS+PC
Габариты	172×95×30 mm
Размер дисплея	101×36 mm
Размер под врезку (мм)	165×86 mm
Метод охлажения	Естественное
Вес	0.3кг

MD214L

4.3"

Цвет корпуса	Серо-белый
Дисплей	4.3" FSTN
Разрешение	192×64 точек
Цвет	Монохромный
Яркость	97cd/m²
Контраст	Настраивается потенциометром
Подсветка	
Ресурс подсветки	Более чем 50,000 часов при 25±2℃, 65±10%RH
Панель	Не сенсорная
Процессор	8-битовый процессор
Память	64KB Flash ROM
Память рецептов	Нет
RTC	Нет
Кнопки	19 настраиваемых кнопок (включая 10 числовых)
COM-порт	COM0:PC RS232&PLC RS485/422&PLC RS232
CE	EN61000-6-2:2005, EN61000-6-4:2007

Питание	21~28VDC
Ток	MAX 150mA@24V DC
Защита от интереференции	Напряжение 1500Vp-p, цикл 1мкс, время 1мкс
Диэлектрическая прочность	500VAC (1 минута)
Прочность изоляции	Более 10МОм на 500VDC
Защита от вибрации	10~25Гц (все направления, 2G, 30 минут)
Степень защиты	IP65 передняя панель
Температура при работе	0~50℃
Температура хранения	-20~70℃
Влажность при работе	20~90%RH (без конденсата)
Материал корпуса	Инженерный пластик ABS+PC
Габариты	175×90×26 mm
Размер дисплея	101×36 mm
Размер под врезку (мм)	165×78 mm
Метод охлажения	Естественное
Вес	0.3кг

Текстовые панели

Текстовые панели
серии MD200/300

MD224L

4.3"

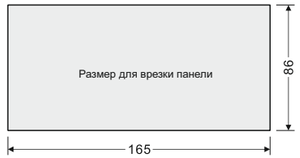

Цвет корпуса	Серый
Дисплей	4.3" STN
Разрешение	192×64 точек
Цвет	Монохромный
Яркость	60cd/m²
Контраст	Настраивается потенциометром
Подсветка	Желтозеленая LED
Ресурс подсветки	Более чем 50,000 часов при 25±2℃, 65±10%RH
Панель	Не сенсорная
Процессор	8-битовый процессор
Память	64KB Flash ROM
Память рецептов	Нет
RTC	Нет
Кнопки	20 настраиваемых кнопок (включая 10 числовых)
COM-порт	COM0:PC RS232&PLC RS485/422&PLC RS232
CE	EN61000-6-2:2005, EN61000-6-4:2007

Питание	21~28VDC
Ток	MAX 150mA@24V DC
Защита от интереференции	Напряжение 1500Vp-p, цикл 1мкс, время 1мкс
Диэлектрическая прочность	500VAC (1 минута)
Прочность изоляции	Более 10МОм на 500VDC
Защита от вибрации	10~25Гц (все направления, 2G, 30 минут)
Степень защиты	IP65 передняя панель
Температура при работе	0~50℃
Температура хранения	-20~70℃
Влажность при работе	20~90%RH (без конденсата)
Материал корпуса	Инженерный пластик ABS+PC
Габариты	172×95×30 mm
Размер дисплея	101×36 mm
Размер под врезку (мм)	165×86 mm
Метод охлажения	Естественное
Вес	0.3кг

MD304L

4.3"

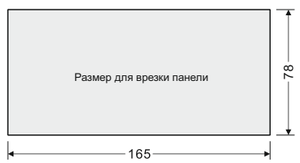

Цвет корпус	Серо-белый
Дисплей	4.3" FSTN
Разрешение	192×64 точек
Цвет	Монохромный
Яркость	97cd/m²
Контраст	Настраивается потенциометром
Подсветка	
Ресурс подсвет	Более чем 50,000 часов при 25±2℃, 65±10%RH
Панель	Не сенсорная
Процессор	8-битовый процессор
Память	64KB Flash ROM
Память рецепт	Нет
RTC	Нет
Кнопки	19 настраиваемых кнопок (включая 10 числовых)
COM-порт	COM0:PC RS232&PLC RS485/422&PLC RS232
CE	EN61000-6-2:2005, EN61000-6-4:2007

Питание	21~28VDC
Ток	MAX 150mA@24V DC
Защита от интереференции	Напряжение 1500Vp-p, цикл 1мкс, время 1мкс
Диэлектрическая прочность	500VAC (1 минута)
Прочность изоляции	Более 10МОм на 500VDC
Защита от вибрации	10~25Гц (все направления, 2G, 30 минут)
Степень защиты	IP65 передняя панель
Температура при работе	0~50℃
Температура хранения	-20~70℃
Влажность при работе	20~90%RH (без конденсата)
Материал корпуса	Инженерный пластик ABS+PC
Габариты	175×90×26 mm
Размер дисплея	101×36 mm
Размер под врезку (мм)	165×78 mm
Метод охлажения	Естественное
Вес	0.3кг

Описание программного обеспечения

Kinco HMIware используется для серий MT4000/MT5000

Рабочее окно:
Простая и практичная платформа для создания и редактирования проекта

- Исчёрпывающий набор функций, библиотеки, симуляция;
- Предоставление различной информации о проекте для детальной настройки.

Окно проекта:
Служит для редактирования библиотек

- После щелчка на файле, он становится доступен для просмотра и редактирования
- Визуальное представление количества используемых HMI

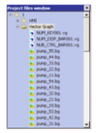

Все окна свободно перетаскиваются, и пользователь может организовать интерфейс на свой вкус.

Панель меню:
True color иконки, удобная ориентация

- Знакомый стиль, удобное использование;
- Визуальное представление.

Окно информации о компиляции
Отображение процесса

После компиляции можно загрузить файлы

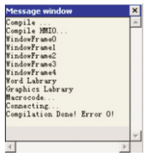

Окно структуры проекта
Управление свойствами всего проекта

Настройка HMI, HMI компонентов и свойств ПЛК для всего проекта

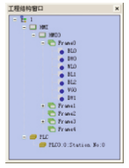

Окно библиотеки компонентов
Пять библиотек компонентов, отображение проектных требований

Коммуникации

Панели

ПЛК

ПЛК компоненты

Функциональные компоненты

Софт

Описание программного обеспечения

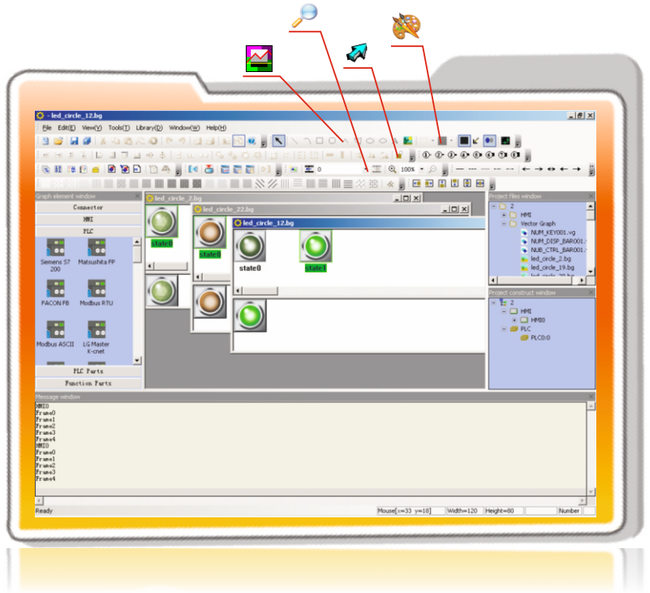

Мощная векторная графика, поддержка отрисовки дуг, секторов, шкал и указателей под любым углом

- Восемь толщин линий
- Трехуровневое масштабирование
- Создание векторной графики
- Создание собственных цветов раскраски

Защита паролем
16 уровней доступа, авторизированные операторы могут выполнять необходимые уставки и действия в соответствии с уровнем доступа. Защита системы значительно повышена.

Мультиязычная среда
Любые языки, поддерживаемые Windows могут отображаться на панели. Пользователь может использовать до 4-х языков в проекте, которые позволяют использовать наработки одного проекта для заказчиков со всего мира.

Поддержка настройки контраста и яркости
Контрастность и яркость могут изменяться прямо в процессе работы, через установку специального регистра, без использования джамперов или потенциометра.

Богатые библиотеки компонентов облегчают создание красивых интерфейсов
Оригинальные библиотеки компонентов удовлетворят большинство требований к дизайну. Если заказчик имеет специальные требования, он может создать свою собственную библиотеку. HMIware имеет огромный набор 3D-эффектов, которые облегчают создание мобильной 3D-графики и анимации.

Растровая графика Векторная графика

Цифровые фото/Корпоративные логотипы
HMIware поддерживает импорт изображений таких форматов как JPEG, GIF и BMP. Пользователь может импортировать свой собственный логотип или любое изображение на экран загрузки.

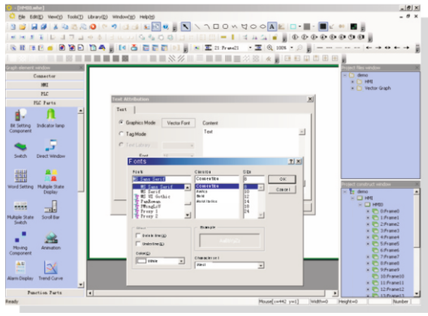

Поддержка всех шрифтов платформы Windows
В графическом режиме текст может отображаться любым шрифтом, поддерживаемым Windows, так что пользователь имеет большой выбор шрифтов.

Функции редактирования рецептов
Предоставляется энергонезависимая память рецептов, объемом до 256 тыс. слов, облегчающая установку и изменения инициализирующих значений, для загрузки различных рецептов в контроллер.

Ведение журнала событий
Сохраняются записи событий, возникших в процессе работы в энергонезависимую память, обеспечивается доступ к записям в любое время; при необходимости данная функция может быть использована для изучения истории работы оборудования и улучшения технологической схемы.

Описание программного обеспечения

Изучите создание макрокоманд за десять минут

Макросы совместимы со стандартом языка C, могут быть вызваны несколькими способами, обеспечивают мощную функциональность и гибкость

В прошлом

Большинство HMI на рынке используют собственные скриптовые языки, с отсутствием универсальности, которые сложны для изучения ввиду отсутствия общедоступной документации, и более того они не могут быть перенесены на другие HMI панели.

Сейчас

HMIware предоставляет уникальные макро-инструкции, полностью совместимые со стандартом языка C. Если вы знакомы с языком C, вы можете разобраться с созданием макросов за десять минут. Доступная документация, мощная функциональность и кроссплатформенность.

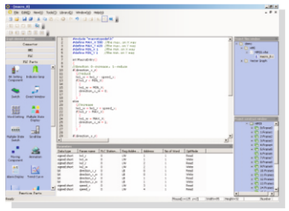

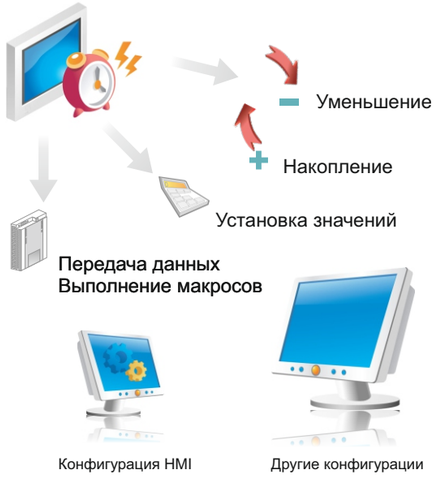

Сетевые, коммуникационные функции и высокая скорость обработки упростили создание сложных технологических схем.

Функции таймеров

- Таймер в MT4000/MT5000 может обеспечивать синхронизацию с с дискретностью в 100мс;
- Различные функции, выполняемые по таймеру, например передача данных, установка значений, запуск макросов;
- Различные триггеры, такие как регистрирующий и инициализирующий, помогающие пользователям осуществлять гибкое конфигурирование.

Настраиваемые заставки при запуске

В отличие от других HMI, которые не имеют каких-либо заставок во время запуска, MT4000/MT5000 могут отображать пользовательский логотип с момента включения и до загрузки рабочего экрана.

Китайские решения в автоматизации по всему миру

OEM

REDRIVEN.NET SHINVA GOTECH .....

Продвижение своего бренда

Kinco

Стратегическое сотрудничество

Медицинское оборудование
Строительная техника
Башенные краны.....