HSD

MECHATRONICS

More Value for Your Machine

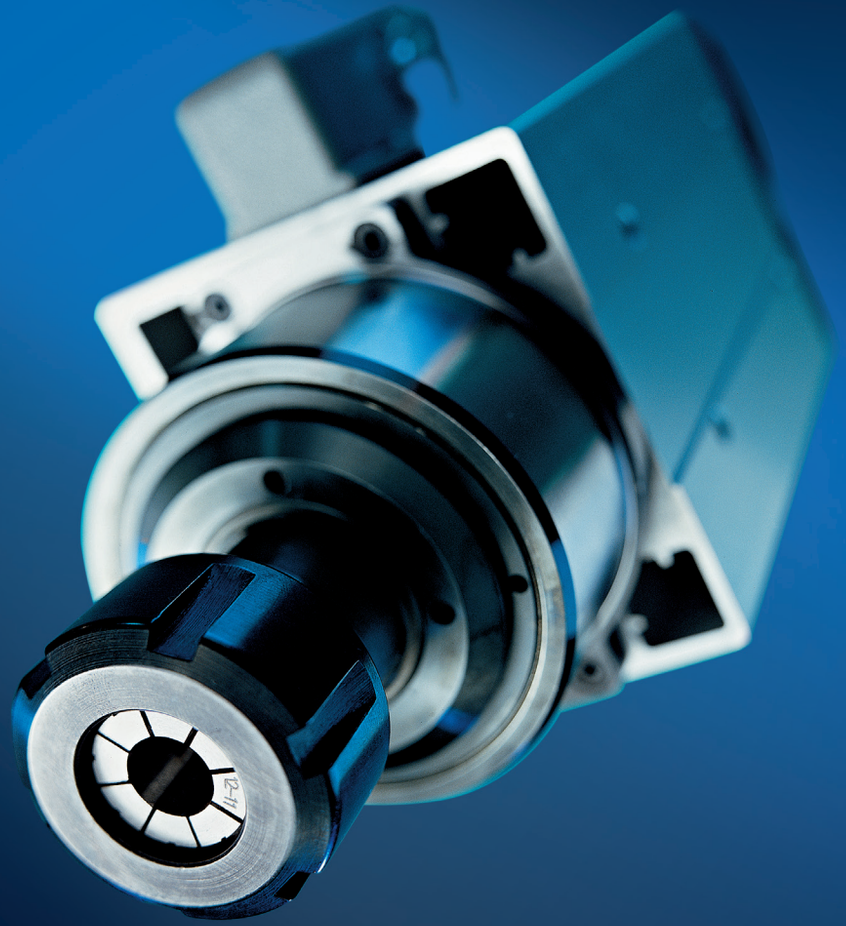

Elettromandrini fresatura MTC

MTC milling Electrospindles

HSD MECHATRONICS

HSD SpA Mechatronics progetta e produce componenti tecnologicamente avanzati ad alta precisione per lavorazioni di fresatura, foratura e taglio su un'ampia gamma di materiali (legno, alluminio, plastica, marmo, vetro e metallo).

Fondata nel 1991, HSD rappresenta oggi un punto di riferimento nel settore della componentistica riuscendo a conciliare ottimamente l'elevata qualità dei propri prodotti con un forte orientamento al mercato.

HSD SpA Mechatronics designs and produces technologically advanced high precision components for milling, boring, and cutting operations on a wide range of materials (wood, aluminium, platic, marble, glass and metal).

Founded in 1991, HSD is today a reference point in the components sector, managing to achieve an excellent combination of high quality products and a strong eye to the market.

L'ampia gamma di prodotti consente ad HSD di rispondere alle specifiche esigenze del cliente con un'offerta strutturata e complementare mirata.
Operiamo con i più moderni sistemi di controllo della propria produzione tra i quali:

- banco freno
- banco prova di rodaggio elettronico ed automatico
- sala metrologica dotata dei più moderni strumenti di misura dimensionali

Tutto questo avviene nel rispetto degli standard di verifica previsti dalle norme ISO9001. HSD, oltre alla casa madre italiana, opera direttamente con 3 filiali localizzate nei principali mercati mondiali con l'obiettivo di garantire un'assistenza pre e post vendita immediata ed altamente qualificata con personale istruito presso la casa madre:

- HSD USA (Fort Lauderdale, FL)
- HSD Deutschland (Göppingen)
- HSD China (Shanghai).

The wide range of products means that HSD is able to respond to the specific needs of its customers through a specific, well structured, complementary offer.

We work by using the most up-to-date manufacturing control systems, including:

- braking bench
- electronic and automatic testing bench
- metrology lab equipped with all the most modern dimensional measuring instruments

All this in compliance with the test standards required by ISO9001 regulations
As well as the Italian parent company, HSD operates directly through 3 branches located on the main world markets, with the aim of ensuring immediate and highly qualified pre and post sales services using staff trained by the headquarter:

- HSD USA (Fort Lauderdale, FL)
- HSD Deutschland (Göppingen)
- HSD China (Shanghai)

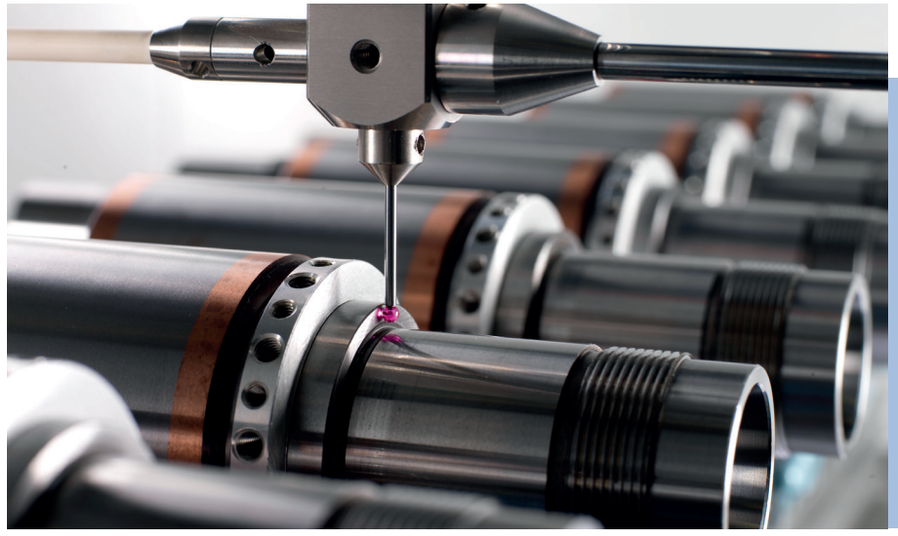

HSD NEL MONDO
HSD WORLDWIDE

Dati tecnici ed illustrazioni non sono impegnativi, nell'ambito del continuo miglioramento dei propri prodotti Hsd Mechatronic Solutions si riserva il diritto di apportare eventuali modifiche senza preavviso.

Technical data and illustrations are not binding, and for the sake of continual improvement of its products Hsd Mechatronic Solutions reserves the right to make modifications without prior notice.

La famiglia di elettromandrini MTC (cambio manuale) è stata sviluppata ad alta densità di potenza per limitare gli ingombri, soprattutto per applicazioni su macchine utensili per legno, plastica, alluminio . La costruzione è realizzata con carcassa in estruso di alluminio con cave interne per il passaggio dell'aria di raffreddamento. I cuscinetti sono prelubrificati e a tenuta stagna, non necessitano di manutenzione e sono protetti da labirinti..
Gli elettromandrini serie MTC sono realizzati per meglio adattarsi alle varie condizioni di utilizzo sia per lavorazioni di fresatura, foratura e bordatura.
Le versioni con attacco pinza e linguetta sono disponibili sia con ventola di raffreddamento ad alta efficienza che con ventola elettrica. L'ampia gamma di potenze, da 0,35kW a 13,5kW con velocità di rotazione fino a 30.000rpm (versione MT 1055 liquido), consentono una versatilità di utilizzo che copre ogni tipo di lavorazione sia con carichi assiali che radiali. Il sistema "Qualità Senza Compromessi" adottato da HSD garantisce servizio e affidabilità indiscussi. Gli elettromandrini sono prodotti nel rispetto delle normative e progettati per offrire al cliente una grande possibilità di sovraccarico.

MTC (manual tool-change) electrospindles are designed for high power density and compactness, making them ideal for wood, plastic and aluminium. The body structure is made of extruded aluminium casing with inner cooling air flow passages. Bearings are pre-lubricated, sealed, protected by labyrinths. They don't need maintenance. MTC series electrospindles are realised to suit better at all different conditions of using both for milling, drilling and edgebending.
Collet and keyed type are available with high efficiency cooling fan and also with electrical fan. The wide range of powers, from 0,35kW to 13,5kW with rotation speed up to 30.000 rpm (model MT 1055 liquid), allow a wide-using versatility that covers all kind of working conditions with axials and radial force. "Quality without Compromises" system is the rule in HSD organisation and guarantees unquestionable service and the highest reliability. MTC Electrospindle are manufactured in respect of the norms and are planned to offer a wide possibility of overloading.

Elettromandrini MTC / MTC Electrospindles

ELETTROMANDRINI MTC SERIE PINZA
MTC COLLET SERIES **ELECTROSPINDLES**

NEW

MT1055-090 - LIQUID

Pinza / Collet ER20
Potenza / Power 1,00kW
1,30kW
RPM 18000 - 30000
Volt 220/380

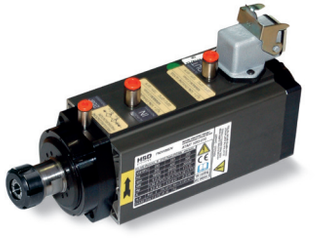

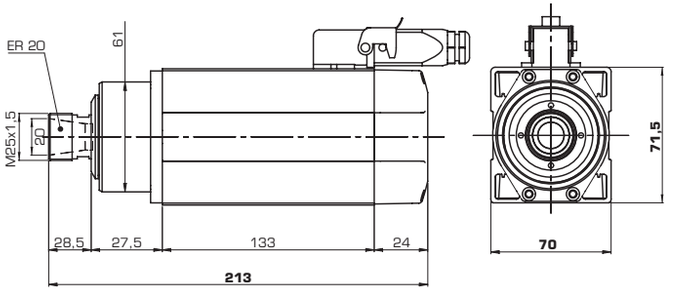

MT1055-090

Pinza / Collet ER20
Potenza / Power
0,65kW
1,30kW
RPM 12000 - 24000
Volt 220/380

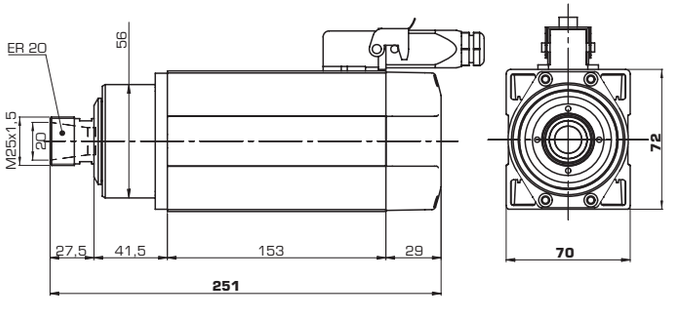

MT1073-060

Pinza / Collet ER25
Potenza / Power
1,00kW
1,80kW
RPM 12000 - 24000
Volt 220/380

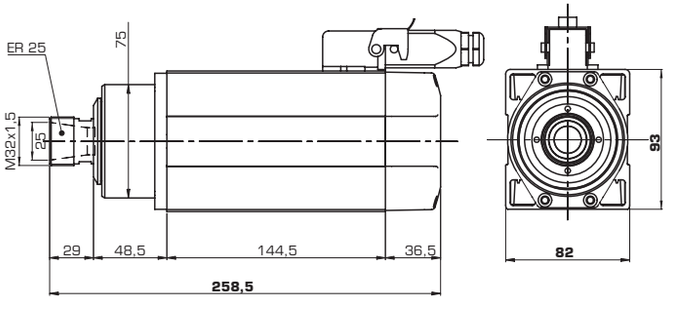

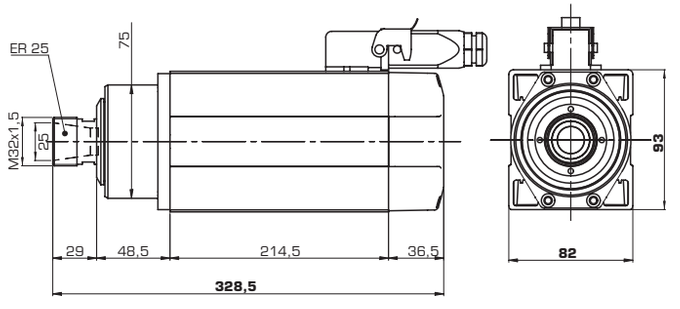

MT1073-120

Pinza / Collet ER25
Potenza / Power 2,00kW
3,60kW
RPM 12000 - 24000
Volt 220/380

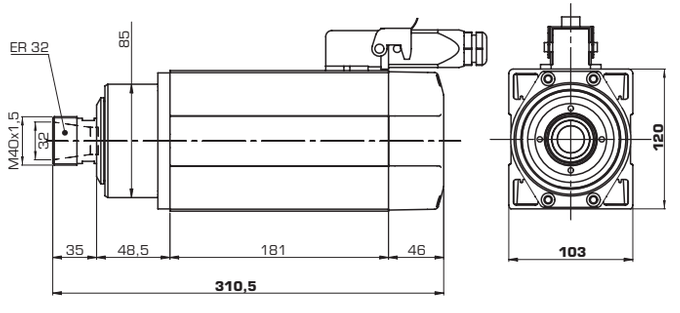

MT1090-100

Pinza / Collet ER32
Potenza / Power 3,50kW
5,40kW
RPM 12000 - 24000
Volt 220/380

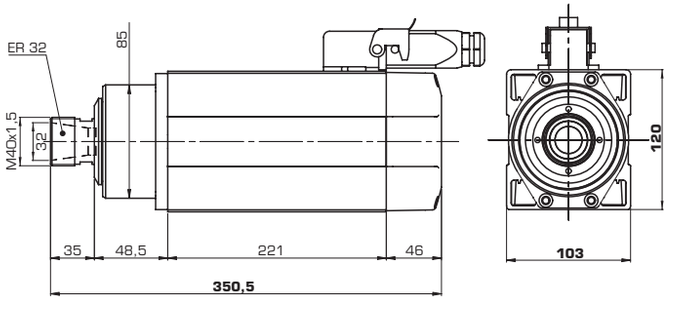

MT1090-140

Pinza / Collet ER32
Potenza / Power 5,00kW
8,50kW
RPM 12000 - 24000
Volt 220/380

ELETTROMANDRINI MTC SERIE PINZA
MTC COLLET SERIES **ELECTROSPINDLES**

MT1120-170

Pinza / Collet ER40
Potenza / Power 8,10kW
16,20kW
RPM 6000 - 18000
Volt 380

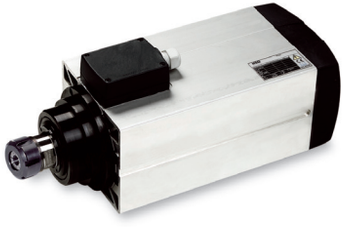

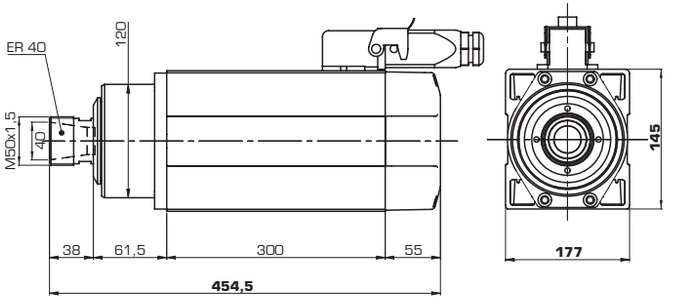

MT1073-060
Elettroventola / Electric Fan

Pinza / Collet ER25
Potenza / Power 1,10kW
1,38kW
RPM 18000 - 24000
Volt 220/380

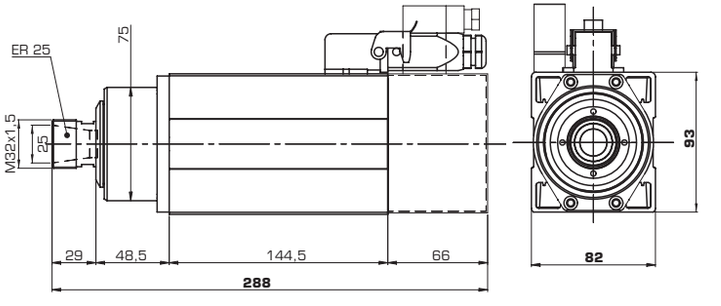

MT1073-120
Elettroventola / Electric Fan

Pinza / Collet ER25
Potenza / Power 2,10kW
2,80kW
RPM 18000 - 24000
Volt 220/380

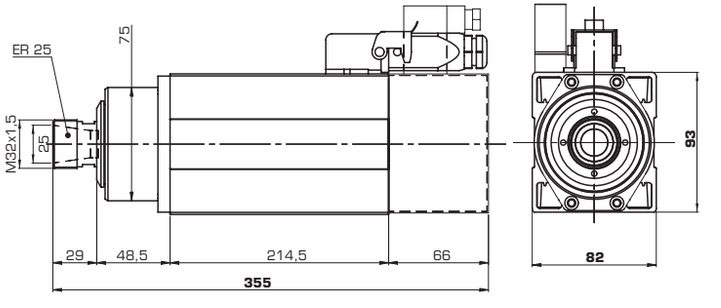

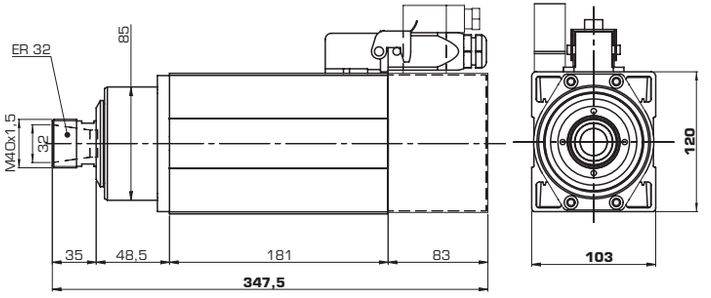

MT1090-100
Elettroventola / Electric Fan
Pinza / Collet ER32
Potenza / Power 2,50kW
3,20kW
RPM 18000 - 24000
Volt 220/380

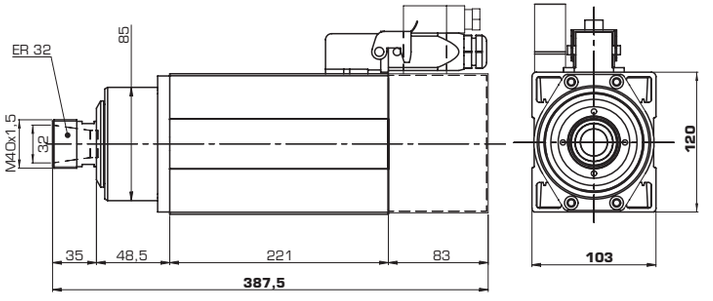

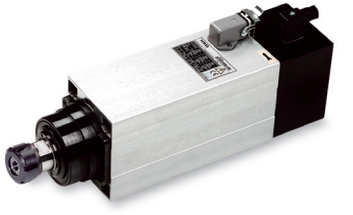

MT1090-140
Elettroventola / Electric Fan
Pinza / Collet ER32
Potenza / Power 3,90kW
7,00kW
RPM 14000 - 24000
Volt 220/380

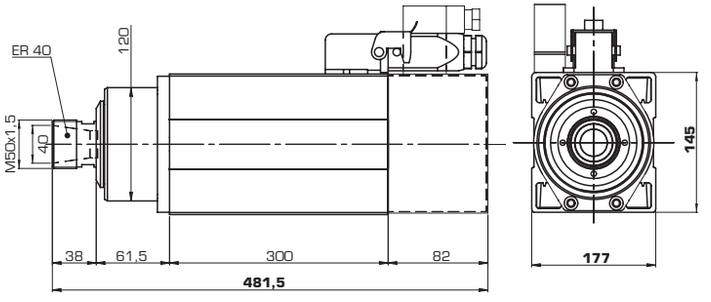

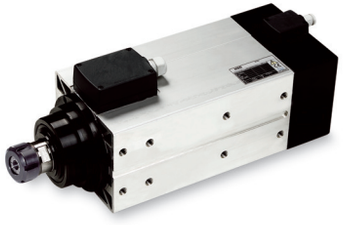

MT1120-170
Elettroventola / Electric Fan
Pinza / Collet ER40
Potenza / Power
13,50kW
RPM 12000
Volt 380

ELETTROMANDRINI MTC SERIE PINZA
MTC COLLET SERIES **ELECTROSPINDLES**

ES331 - LIQUID

Pinza / Collet ER25
Potenza / Power 5,5kW
RPM 18000
Volt 380
Cuscinetti Ant. Acciaio / Steel Front Bearings
Cuscinetti Post. Acciaio / Steel Rear Bearings

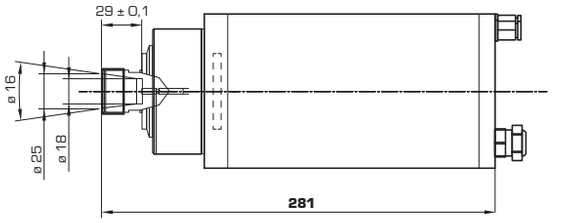

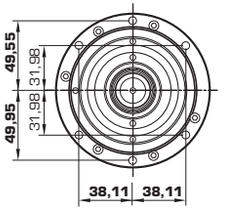

NEW

ES339

Pinza / Collet ER40
Potenza / Power 7,5kW
RPM 24000
Volt 380
Cuscinetti Ant. Ceramici / Ceramik Front Bearings
Cuscinetti Post. Acciaio / Steel Rear Bearings

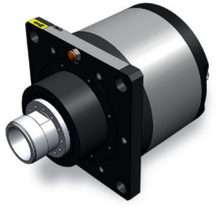

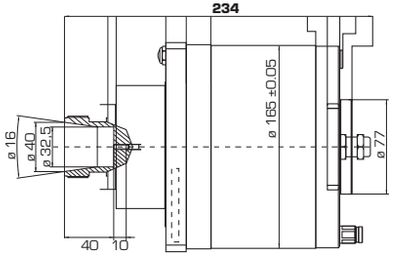

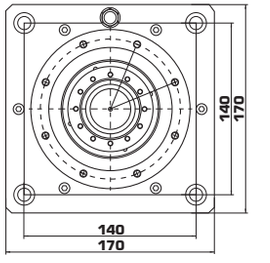

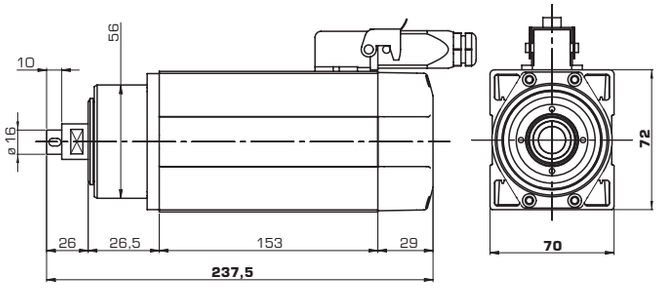

AT1055-090
Linguetta / Keyed
Potenza / Power 0,65kW
0,85kW
RPM 12000
Volt 380

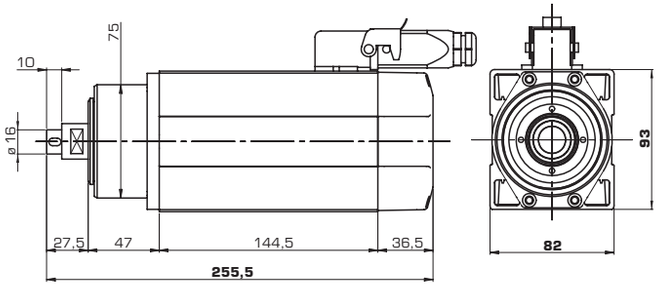

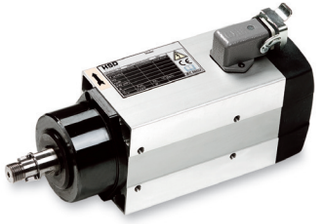

AT1073-060
Linguetta / Keyed
Potenza / Power 1,30kW
1,50kW
RPM 12000
Volt 380

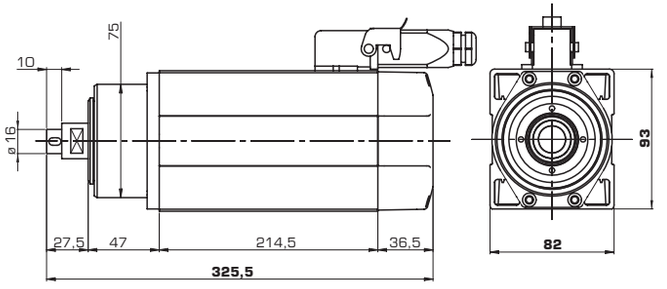

AT1073-120
Linguetta / Keyed
Potenza / Power 2,00kW
2,40kW
RPM 12000
Volt 380

ELETTROMANDRINI MTC SERIE LINGUETTA
MTC KEYED SERIES ELECTROSPINDLES

AT1090-100
Linguetta / Keyed
Potenza / Power 3,50kW
4,20kW
RPM 12000
Volt 380

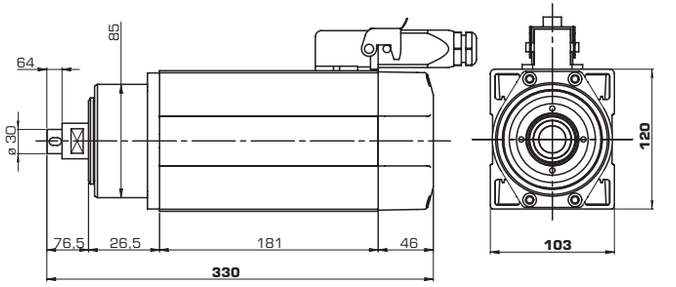

AT1090-140
Linguetta / Keyed
Potenza / Power 5,00kW
6,00kW
RPM 12000
Volt 380

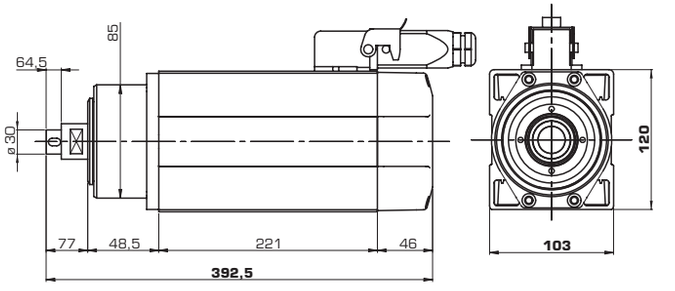

AT1120-170
Linguetta / Keyed
Potenza / Power 5,80kW
13,50kW
RPM 6000
Volt 380

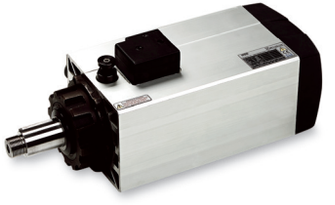

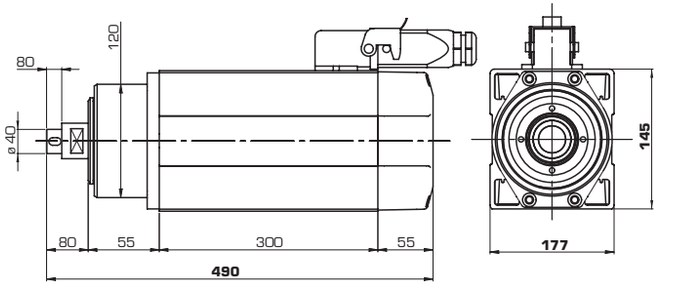

PINZA / COLLET

LINGUETTA / KEYED

PINZA ELETTROVENTOLA / ELECTRIC FAN

CODICI **ELETTROMANDRINI FRESATURA MTC**
MTC MILLING ELECTROSPINDLES CODES

Codice Code	Taglia Size		Attacco Coupling	Tensione Voltage	Rotaz. Rot.	Vel. Nom./max. RPM	KW S1	KW S6	% S6	N° Poli Poles N°	Connes. Plug	Uscita cavi Cable exit
Y6162Y0002	MT	1055-090	ER 20	380V	Dx	12/12000	0,65	0,85	40	2	CONN. / PLUG	ANT. / FRONT
Y6162Y0003	MT	1055-090	ER 20	380V	Dx	18/24000	1,00	1,30	40	2	CONN. / PLUG	ANT. / FRONT
Y6162Y0033	MT	1055-090	ER 20	380V	Dx	18/24000	1,00	1,30	40	2	CONN. / PLUG	POST. / REAR
Y6162Y0077	MT	1055-090	ER 20	380V	Dx	18/24000	1,00	1,30	40	2	CONN. / PLUG	POST. / REAR
H6162H0088	MT	1055-090	ER 20	220/380V	Dx	18/26000	1,00	1,30	40	2	TERM. BOX	ANT. / FRONT
H6162H0086	MT	1055-070	ER 20	380V	Dx	18/30000	1,00	1,30	40	2	CONN. / PLUG	ANT. / FRONT
H6162H0087	MT	1055-070	ER 20	220V	Dx	18/30000	1,00	1,30	40	2	CONN. / PLUG	ANT. / FRONT
Y6162Y0004	MT	1055-090	ER 20	220V	Dx	12/12000	0,65	0,85	40	2	CONN. / PLUG	ANT. / FRONT
Y6162Y0005	MT	1055-090	ER 20	220V	Dx	18/24000	1,00	1,30	40	2	CONN. / PLUG	ANT. / FRONT
H6164H0020	AT	1055-090	KEYED	380V	Dx	12/12000	0,65	0,85	40	2	CONN. / PLUG	ANT. / FRONT
H6164H0015	AT	1055-090	KEYED	380V	Dx	12/12000	0,65	0,85	40	2	CONN. / PLUG	POST. / REAR
H6164H0022	AT	1055-090	KEYED	380V	Dx	12/12000	0,65	0,85	40	2	CONN. / PLUG	ANT. / FRONT
Y6162Y0006	MT	1073-060	ER25	380V	Dx	12/12000	1,00	1,30	40	2	CONN. / PLUG	POST. / REAR
Y6162Y0007	MT	1073-060	ER25	380V	Dx	18/18000	1,50	1,80	40	2	CONN. / PLUG	POST. / REAR
Y6162Y0041	MT	1073-060	ER25	380V	Dx	18/18000	1,50	1,80	40	2	CONN. / PLUG	POST. / REAR
Y6162Y0008	MT	1073-060	ER25	380V	Dx	18/24000	1,50	1,80	40	2	CONN. / PLUG	POST. / REAR
Y6162Y0009	MT	1073-060	ER25	220V	Dx	12/12000	1,00	1,30	40	2	CONN. / PLUG	POST. / REAR
Y6162Y0010	MT	1073-060	ER25	220V	Dx	18/18000	1,50	1,80	40	2	CONN. / PLUG	POST. / REAR
Y6162Y0011	MT	1073-060	ER25	220V	Dx	18/24000	1,50	1,80	40	2	CONN. / PLUG	POST. / REAR
Y6162Y0054	MT	1073-060-EL	ER25	380V	Dx	18/18000	1,10	1,38	40	2	CONN. / PLUG	POST. / REAR
Y6162Y0047	MT	1073-060-EL	ER25	380V	Dx	18/24000	1,10	1,38	40	2	CONN. / PLUG	POST. / REAR
Y6162Y0055	MT	1073-060-EL	ER25	220V	Dx	18/18000	1,10	1,38	40	2	CONN. / PLUG	POST. / REAR
Y6162Y0056	MT	1073-060-EL	ER25	220V	Dx	18/24000	1,10	1,38	40	2	CONN. / PLUG	POST. / REAR
Y6162Y0012	MT	1073-120	ER25	380V	Dx	12/12000	2,00	2,40	40	2	CONN. / PLUG	POST. / REAR
Y6162Y0013	MT	1073-120	ER25	380V	Dx	18/18000	3,00	3,60	40	2	CONN. / PLUG	POST. / REAR
Y6162Y0069	MT	1073-120	ER25	380V	Sx	18/18000	3,00	3,60	40	2	CONN. / PLUG	POST. / REAR
H6162H0082	MT	1073-120	ER25	380V	Dx	18/18000	3,00	3,60	40	2	CONN. / PLUG	POST. / REAR
Y6162Y0014	MT	1073-120	ER25	380V	Dx	18/24000	3,00	3,60	40	2	CONN./ PLUG	POST. / REAR
Y6162Y0071	MT	1073-120	ER25	380V	Dx	12/24000	3,00	3,60	40	2	CONN. / PLUG	ANT. / FRONT
H6162H0089	MT	1073-120	ER25	220/380V	Dx	18/24000	3,00	3,60	40	2	TERM. BOX	POST. / REAR

1055

1073

Codici consultabili nel sito / Codes avalaible on the website

CODICI **ELETTROMANDRINI FRESATURA MTC**
MTC MILLING ELECTROSPINDLES CODES

PINZA / COLLET
LINGUETTA / KEYED
PINZA ELETTROVENTOLA / ELECTRIC FAN

	Codice Code	Taglia Size		Attacco Coupling	Tensione Voltage	Rotaz. Rot.	Vel. Nom./max. RPM	KW S1	KW S6	% S6	N° Poli Poles N°	Connes. Plug	Uscita cavi Cable exit
1073	Y6162Y0015	MT	1073-120	ER25	220V	Sx	12/12000	2,00	2,40	40	2	CONN. / PLUG	POST. / REAR
	Y6162Y0016	MT	1073-120	ER25	220V	Dx	18/18000	3,00	3,60	40	2	CONN. / PLUG	POST. / REAR
	Y6162Y0050	MT	1073-120	ER25	220V	Sx	18/18000	3,00	3,60	40	2	CONN. / PLUG	POST. / REAR
	Y6162Y0017	MT	1073-120	ER25	220V	Dx	18/24000	3,00	3,60	40	2	CONN. / PLUG	POST. / REAR
	Y6162Y0057	MT	1073-120-EL	ER25	380V	Dx	18/18000	2,10	2,80	40	2	CONN. / PLUG	POST. / REAR
	Y6162Y0034	MT	1073-120-EL	ER25	380V	Dx	18/24000	2,10	2,80	40	2	CONN. / PLUG	POST. / REAR
	Y6162Y0058	MT	1073-120-EL	ER25	220V	Dx	18/18000	2,10	2,80	40	2	CONN. / PLUG	POST. / REAR
	Y6162Y0040	MT	1073-120-EL	ER25	220V	Dx	18/24000	2,10	2,80	40	2	CONN./ PLUG	POST. / REAR
	Y6162Y0065	ES	331	ER25	380V	Dx	18000	5,50	6,50	40	2	CONN./ PLUG	POST. / REAR
	H6164H0013	AT	1073-045	KEYED	380V	Dx	12/12000	0,80	0,96	40	2	CONN./ PLUG	ANT. / FRONT
	H6164H0012	AT	1073-060	KEYED	380V	Dx	12/12000	1,30	1,50	40	2	CONN./ PLUG	POST. / REAR
	H6164H0011	AT	1073-120	KEYED	380V	Dx	12/12000	2,00	2,40	40	2	CONN./ PLUG	POST. / REAR
	H6164H0018	AT	1073-120	KEYED	380V	Dx	12/12000	2,00	2,40	40	2	CONN./ PLUG	POST. / REAR
1090	Y6162Y0018	MT	1090-100	ER32	380V	Dx	12/12000	3,50	4,20	40	2	CONN./ PLUG	ANT. / FRONT
	Y6162Y0019	MT	1090-100	ER32	380V	Dx	18/18000	4,50	5,40	40	2	CONN./ PLUG	ANT. / FRONT
	Y6162Y0053	MT	1090-100	ER32	380V	Dx	18/18000	4,50	5,40	40	2	CONN./ PLUG	POST. / REAR
	Y6162Y0020	MT	1090-100	ER32	380V	Dx	18/24000	4,50	5,40	40	2	CONN./ PLUG	ANT. / FRONT
	H6162H0083	MT	1090-100	ER32	380V	Dx	18/18000	4,50	5,40	40	2	CONN./ PLUG	ANT. / FRONT
	H6162H0090	MT	1090-100	ER32	220/380V	Dx	18/24000	4,50	5,40	40	2	TERM. BOX	ANT. / FRONT
	Y6162Y0021	MT	1090-100	ER32	220V	Dx	18/12000	3,50	4,20	40	2	TERM. BOX	ANT. / FRONT
	Y6162Y0022	MT	1090-100	ER32	220V	Dx	18/18000	4,50	5,40	40	2	TERM. BOX	ANT. / FRONT
	Y6162Y0023	MT	1090-100	ER32	220V	Dx	18/24000	4,50	5,40	40	2	TERM. BOX	ANT. / FRONT
	Y6162Y0059	MT	1090-100-EL	ER32	380V	Dx	18/18000	2,50	3,20	40	2	CONN./ PLUG	ANT. / FRONT
	Y6162Y0035	MT	1090-100-EL	ER32	380V	Dx	18/24000	2,50	3,20	40	2	CONN./ PLUG	ANT. / FRONT
	Y6162Y0060	MT	1090-100-EL	ER32	220V	Dx	18/18000	2,50	3,20	40	2	TERM. BOX	ANT. / FRONT
	Y6162Y0061	MT	1090-100-EL	ER32	220V	Dx	18/24000	2,50	3,20	40	2	TERM. BOX	ANT. / FRONT
	Y6162Y0027	MT	1090-140	ER32	380V	Dx	12/12000	5,00	6,00	40	2	CONN./ PLUG	ANT. / FRONT
	Y6162Y0028	MT	1090-140	ER32	380V	Dx	18/18000	6,00	7,20	40	2	CONN./ PLUG	ANT. / FRONT
	Y6162Y0029	MT	1090-140	ER32	380V	Dx	18/24000	6,00	7,20	40	2	CONN./ PLUG	ANT. / FRONT

Codici consultabili nel sito / Codes avalaible on the website

PINZA / COLLET

LINGUETTA / KEYED

PINZA ELETTROVENTOLA / ELECTRIC FAN

CODICI **ELETTROMANDRINI FRESATURA MTC**
MTC MILLING ELECTROSPINDLES CODES

Codice Code	Taglia Size		Attacco Coupling	Tensione Voltage	Rotaz. Rot.	Vel. Nom./max. RPM	KW S1	KW S6	% S6	N° Poli Poles N°	Connes. Plug	Uscita cavi Cable exit
H6162H0084	MT	1090-140	ER32	380V	Dx	18/18000	6,00	7,20	40	2	CONN./ PLUG	ANT. / FRONT
Y6162Y0030	MT	1090-140	ER32	220V	Dx	12/12000	5,00	6,00	40	2	TERM. BOX	ANT. / FRONT
Y6162Y0031	MT	1090-140	ER32	220V	Dx	18/18000	6,00	7,20	40	2	TERM. BOX	ANT. / FRONT
Y6162Y0032	MT	1090-140	ER32	220V	Dx	18/24000	6,00	7,20	40	2	TERM. BOX	ANT. / FRONT
Y6162Y0066	MT	1090-140	ER32	380/220V	Dx	14/18000	8,50			4	TERM. BOX	ANT. / FRONT
Y6162Y0062	MT	1090-140-EL	ER32	380V	Dx	18/18000	3,90	5,10	40	2	CONN./ PLUG	ANT. / FRONT
Y6162Y0036	MT	1090-140-EL	ER32	380V	Dx	18/24000	3,90	5,10	40	2	CONN./ PLUG	ANT. / FRONT
Y6162Y0076	MT	1090-140-EL	ER32	380V	Dx	18/24000	3,90	5,10	40	2	CONN./ PLUG	ANT. / FRONT
Y6162Y0063	MT	1090-140-EL	ER32	220V	Dx	18/18000	3,90	5,10	40	2	TERM. BOX	ANT. / FRONT
Y6162Y0064	MT	1090-140-EL	ER32	220V	Dx	18/24000	3,90	5,10	40	2	TERM. BOX	ANT. / FRONT
Y616109095	MT	1090-140-EL	ER32	380/220V	Dx	14/18000	7,00			4	TERM. BOX	POST. / REAR
Y616109094	MT	1090-140-EL	ER32	380/220V	Dx	14/24000	7,00			4	TERM. BOX	ANT. / FRONT
H6164H0017	AT	1090-100	KEYED	380V	Dx	12/12000	3,50	4,20	40	2	CONN./ PLUG	POST. + CONN. RUOT.
H6164H0014	MT	1090-140	KEYED	380V	Dx	12/12000	5,00	6,00	40	2	CONN./ PLUG	ANT. / FRONT
H6161H0929	ES	339	ER40	380V	Dx	24000	7,50	9,00	40	4	FORCED AIR	POST. / REAR
Y616112015	MT	1120-170	ER40	380V	Dx	12/18000	13,50	16,20	40	4	TERM. BOX	ANT. / FRONT
Y616112016	MT	1120-170	ER40	380V	Dx	6/6000	8,10	9,70	40	4	CONN./ PLUG	ANT. / FRONT
Y616112017	MT	1120-170	ER40	380V	Dx	12/18000	13,50	16,20	40	4	CONN./ PLUG	ANT. / FRONT
Y616112010	MT	1120-170	ER40	380V	Dx	12/12000		13,50	60	4	CONN./ PLUG	ANT. / FRONT
Y6164Y0017	MT	1120-170	KEYED	380V	Dx	6/6000	8,10	9,50	40	4	TERM. BOX	ANT. / FRONT
Y6164Y0018	MT	1120-170	KEYED	380V	Dx	6/6000	5,80	7,50	40	4	TERM. BOX	ANT. / FRONT
Y6164Y0019	MT	1120-170	SPEC	380V	Dx	6/6000	5,80	7,50	40	4	TERM. BOX	ANT. / FRONT
Y6164Y0020	MT	1120-170	SPEC	380V	Dx	6/6000	8,10	9,50	40	4	TERM. BOX	ANT. / FRONT
Y6164Y0023	MT	1120-170	KEYED	380V	Dx	6/6000	11,00	13,50	40	4	TERM. BOX	ANT. / FRONT
Y6164Y0024	MT	1120-170	SPEC	380V	Dx	6/6000	11,00	13,50	40	4	TERM. BOX	ANT. / FRONT

1090

1120

Dati tecnici ed illustrazioni non sono impegnativi, nell'ambito del continuo miglioramento dei propri prodotti Hsd Mechatronics si riserva il diritto di apportare eventuali modifiche senza preavviso.

Technical data and illustrations are not binding, and for the sake of continual improvement of its products Hsd Mechatronics reserves the right to make modifications without prior notice.

HSD NEL MONDO
HSD WORLDWIDE

HSD SpA - Factory Headquarters
Piazzale Alfio de Simoni, s/n
61122 Pesaro, Italy
Tel +39 0721 205211
Fax +39 0721 205247

HSD SpA - Registered office
Via della Meccanica, 16
61122 Pesaro, Italia
supporthsd@hsd.it
www.hsd.it

HSD USA Inc.
3764 SW, 30° Avenue
33312 Fort Lauderdale FL, USA
Tel +1 954 587 1991
Fax +1 954 5878338
supporthsdusa@hsd.it
sales@hsdusa.com
www.hsdusa.com

HSD Mechatronic (Shanghai) Co. Ltd.
1311 Jinhu road, Pudong
Shanghai P.R. China 200131
Tel +86 21 5161 9991
Fax +86 21 5866 1237
sales@hsd-china.cn
www.hsd-china.cn

HSD Deutschland GmbH
Brückenstrasse, 32
D-73037 Göppingen, Deutschland
Tel +49 7161 956660
Fax +49 7161 9566610
supporthsddeut@hsddeutschland.de
sales@hsddeutschland.de
www.hsddeutschland.de

HSD
MECHATRONICS

More Value for Your Machine