Dimension:
Unit=mm

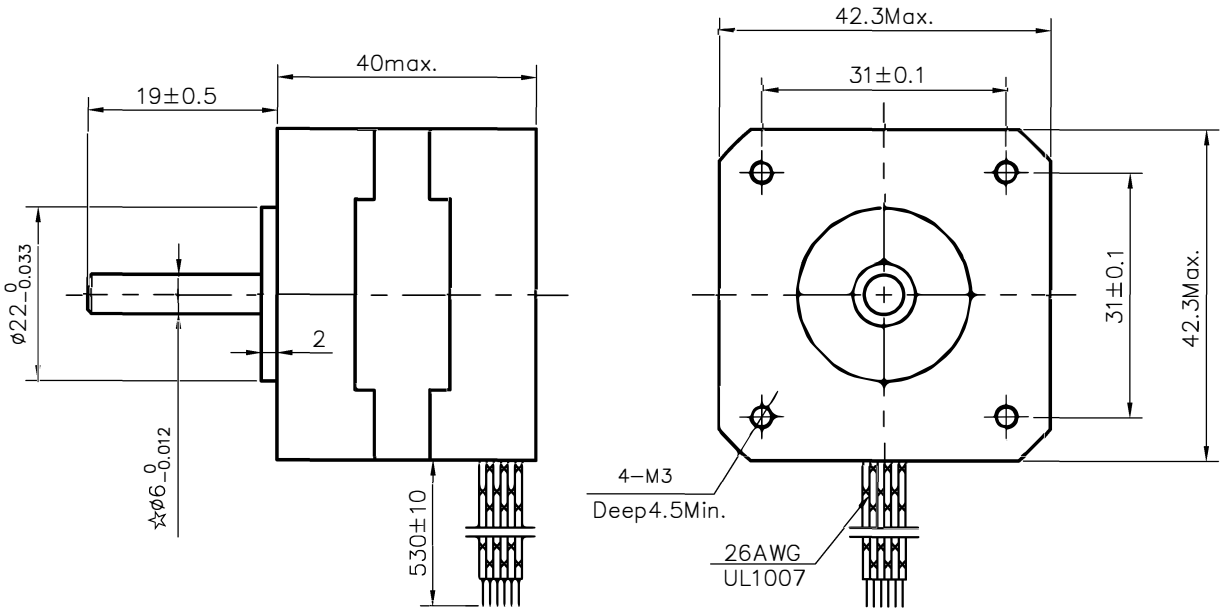

Wiring Diagram:

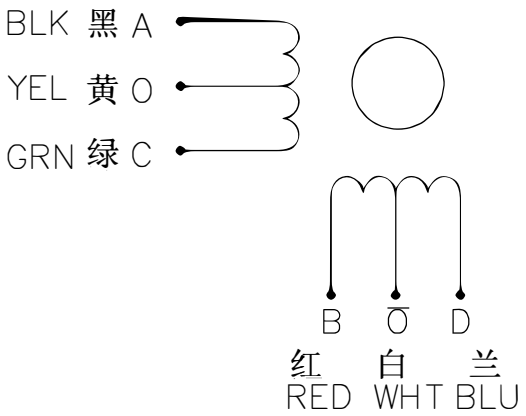

Specifications:

			Comment
相 数 Phase	4		
步距角 Step Angle	1.8	deg.	
电压 Voltage	4.32	V	
相电流 Current	1.2	A	
相电阻 Resistence	3.2±10%	Ω	
相电感 Inductance	2.8±20%	mH	
静力矩 Holding Torque	3.2	kg.cm	
绝缘等级Insulation Class	B		
重 量 Mass	0.24	kg	

REV.	QTY.	No.	SIG.	DATE
DESIGN			STD.	
CHECK				
PROC.			APPR.	

Title:
Specification

GD42H-102

CLS.MAK | WEIGHT | SCALE

PAGE: OF PAGES